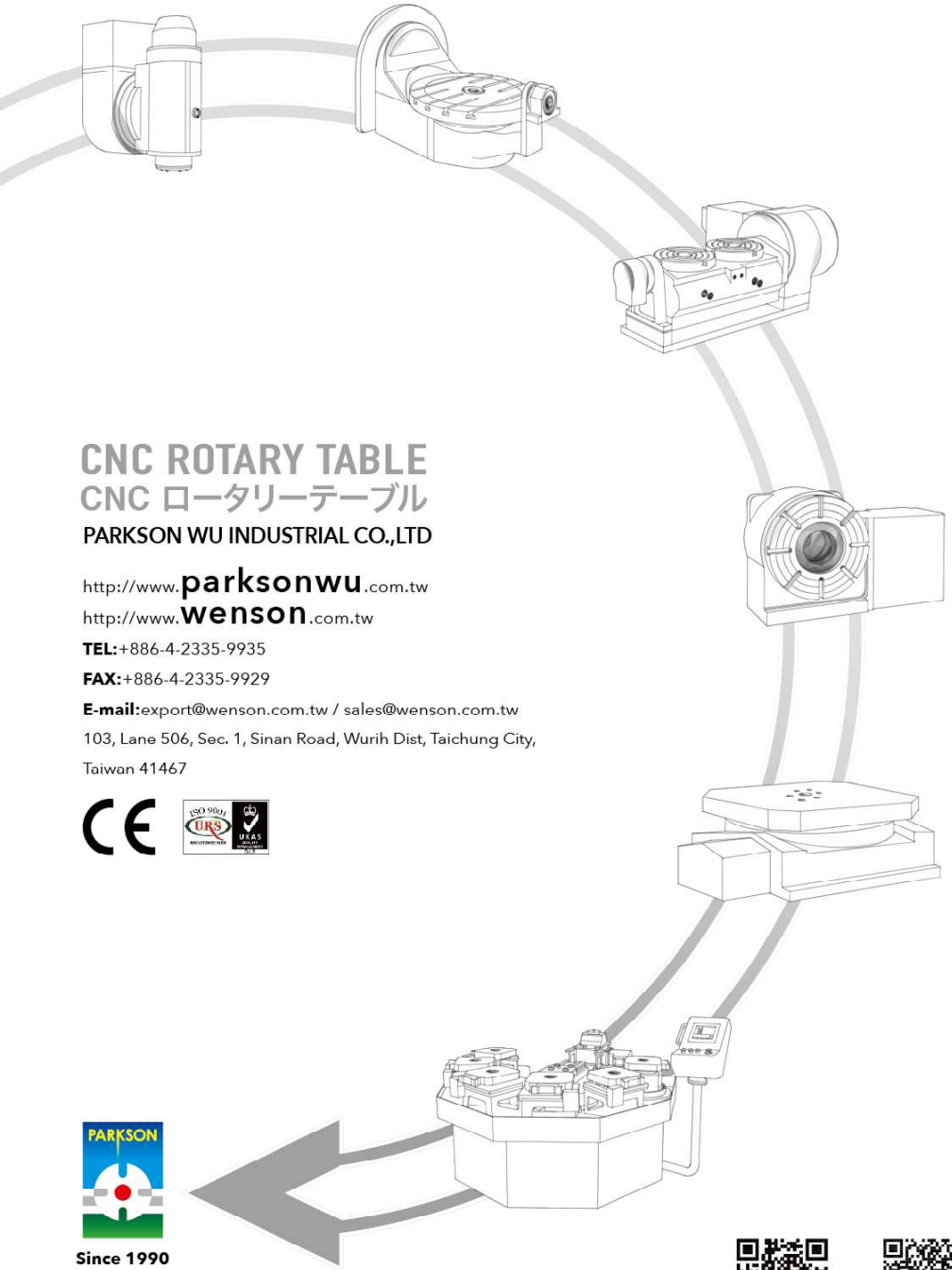

CNC ROTARY TABLE
CNC ロータリーテーブル

PARKSON WU INDUSTRIAL CO.,LTD

http://www.parksonwu.com.tw
http://www.wenson.com.tw

TEL:+886-4-2335-9935

FAX:+886-4-2335-9929

E-mail:export@wenson.com.tw / sales@wenson.com.tw

103, Lane 506, Sec. 1, Sinan Road, Wurih Dist, Taichung City,
Taiwan 41467

Since 1990

WEB

APP

PARKSON WU INDUSTRIAL CO.,LTD.

2019 / 7

DO AS PROMISED
PARKSON WU
INDUSTRIAL CO., LTD.

CNC ROTARY TABLE

PROFESSIONAL MANUFACTURER

CNC ロータリーテーブル

プロの研究開発と製造

Quality to **Accomplish Future**

No Ending for Innovation

品質は未来を築き 創造は永久に続く

History

1994 Parkson Wu Industrial established to Manufacture CNC Rotary Table
2010 Qualified for ISO9001:2008
2011 Winner of the SBIR (Small Business Innovation Research) Award from the Ministry of Economic Affairs for the High-speed Milling Five-axis Machining Technology Project
2012 CE certified
2016 Winner of 2016 D&B TOP 1000 SMEs Elite Award
2018 Winner of 2018 D&B TOP 1000 SMEs Elite Award
2019 Renewal of ISO 9001:2015

歴史

1994 1994 Parkson Wu Industrialを設立し、CNCロータリーテーブルを製造開始する。
2010 ISO9001:2008を取得する
2011 台湾の経済部からSBIRイノベーション賞[高速CNC5軸マシニングセンター技術開発計画：優秀メーカー研究開発技術]を受賞する
2012 CEマーク認証を取得する
2016 2016年度鄧白氏エリートSME賞を受賞する
2018 2018年度鄧白氏エリートSME賞を受賞する
2019 ISO9001:2015を取得する

Company Profile

Multiple Patents / 国際特許

M547442	M543747
M333979	M331552
M350430	M364788
M452820	M551956
D183636	D140554

PARKSON was established in 1990, specialized in the production of high accuracy and high efficiency special purpose machine exclusively for the foreign and domestic component processing industry.

Since 1994, as machine tools demanding high precision and productive technologies for machining, we started developing and producing CNC rotary table.

PARKSON enthusiastically develops our innovative researches and productive technologies for cooperating with clients to respond to the quick changing demands on industry and design the CNC rotary table that comply with the demands by clients, demonstrating the capabilities of PARKSON in terms of research, innovation and production.

To respond to demands of unmanned automatic production in the future, PARKSON has developed and produced FMS multi-stations intelligent warehouse system, based on Auto Pallet Change System that has been well designed and produced for many years.

For a long time, PARKSON has persisted in the foundation of manufacture, which is design developments and engineering technologies and has followed the operational principles: " Quality to accomplish future; no ending innovation" to market internationally with the brand of PARKSON. For many years, we have developed many high precision rotary tables together with domestic and foreign manufacturers of machine tool for satisfying different territories of machining.

For the recognitions and supports from all walks of life, with continuous efforts on research and service, we will be your trustworthiest partner in supply chain of intelligent machine.

PARKSONは1990年に設立し、主な業務は国内外の部品加工業界のお客様に、高精度、生産効率いい専用工作機械を提供することです。

1994年から、工作機械の精度及び生産を上げる要求に対し、CNCロータリーテーブルの開発、製造を始めます。

弊社は積極的に新規製品の研究開発及び生産技術の向上で力を注ぎ、全面的にお客様のニーズ及び業界の急速な変化に応じ、お客様のニーズに合わせ、CNCロータリーテーブルを設計し、PARKSONこその研究開発及び高精度産品を製造します。

これからの無人化、完全自動化生産に応じるため、弊社は今までパレット自動交換システム（APC）の基礎の上、FMSを研究開発し、生産しております。

長い間、PARKSONは設計開発と加工技術の精進は製造工場のもとで、「品質は未来を築き、創造は永久に続く」の経営理念をモットーとし、**PARKSON**ブランドでグローバルセールスを実現しました。国内外の工作機械メーカーと高精度ロータリーテーブルテーブルを共同開発し、異業種を満足しております。

各界の肯定と支持を得た後、弊社は研究開発及びサービス提供を継続し、知能機械産業のサプライチェーンの中、御社の一番信頼できるパートナーになります。

Laser Inspection
レーザー検査装置

Coordinate Measuring Machine
三次元測定機

Dynamic Measuring Instrument for Worm Shaft and Worm Wheel
ウォームセット噛合い測定器

Gear Measuring Instrument
歯車測定器

Index

MNC
CNC Rotary Table 1
CNCロータリーテーブル

PAR
CNC Tilting Rotary Table 9
傾斜CNCロータリーテーブル

DMTRT
CNC Tilting Rotary Table 15
傾斜CNCロータリーテーブル

FMH
Horizontal CNC Rotary Table 17
横式CNCロータリーテーブル

FMHG
Horizontal CNC Rotary Table 19
横式CNCロータリーテーブル

HMC
Horizontal CNC Rotary Table 21
横式CNCロータリーテーブル

HMG3
Horizontal CNC Rotary Table 23
横式CNCロータリーテーブル

HMD
Horizontal CNC Rotary Table 25
横式CNCロータリーテーブル

APC
Auto Pallet Changer System 27
パレット自動交換システム

VLHI
Hydraulic Index Table 31
油圧インデックステーブル

STANDARD

CUSTOMIZED

SNC
Swing Spindle Head 33
B軸ヘッド

DD
CNC Tilting Rotary Table (D.D. Motor) 34
DDモータ式傾斜CNCロータリーテーブル

DD
CNC Rotary Table (D.D. Motor) 37
DDモータ式傾斜CNCロータリーテーブル

EDM
CNC Rotary Table (Stainless steel) 39
ステンレス浸水式CNCロータリーテーブル

PARS
CNC Tilting Rotary Table 41
傾斜CNCロータリーテーブル

FMS
Multi-pallet Changer System 42
マルチパレット自動交換システム

OTHERS
CNC Rotary Table 48
CNCロータリーテーブル

Video

MNC Series

CNC Rotary Table
CNC ロータリーテーブル

Model Classification 型式の選用

MNC-321R(H)

- **MNC** CNC Rotary Table / CNCロータリーテーブル
- **32** Table Diameter Ø320 / テーブル直径 Ø320
- **1** Edition / バージョン
- **R** Motor Position **R:**On the Right **L:**On the Left **BR:**On the Back / モータ取付位置 **R:**右 **L:**左 **BR:**後ろ
- **(H)** Clamping System **A:**Pneumatic **H:**Hydraulic / クランプ装置 **A:**空圧 **H:**油圧

MNC-321R

Product Feature

- High accuracy, high rigidity, and with a big through hole.
- Capable of 4 axis simultaneous machining with machine tools.
- Capable of single axis control with single axis controller.
- Available for horizontal and vertical using.

製品の特長

- 高精度、高剛性、中空穴大きいタイプ対応可能
- 工作機械と連動し、四軸同時加工ができる。
- 単軸制御装置と合わせ、単軸制御ができる。
- 立、横両用

Specifications 仕様		Unit	MNC-130	MNC-172	MNC-200	MNC-221	MNC-251	MNC-280	MNC-321	MNC-401
Table diameter テーブル直径		mm	Ø130	Ø170	Ø200	Ø220	Ø250	Ø280	Ø320	Ø400
Overall height in horizontal 横置き全高		mm	153	175	175	205	210	220	230	250
Center height in vertical 垂直中心高さ		mm	105	135	160	160	190	190	230	280
Through hole diameter 貫通穴径		mm	Ø37	Ø45	Ø45	Φ64	Ø64	Φ90	Ø90	Φ170
Spindle hole diameter スピンドル穴径		mm	Ø30H7	Ø45H7	Ø45H7	Φ64H7	Ø64H7	Φ90H7	Ø90H7	Φ220H7
Width of T-slot T溝幅		mm	10H7	12H7	12H7	12H7	12H7	12H7	14H7	14H7
Width of guide block ガイドブロック幅		mm	18H7	18H7	18H7	18H7	18H7	18H7	18H7	18H7
Servo motor (Option) サーボモータ(オプション)	FANUC		αiF2	αiF4	αiF4	αiF4	αiF8	αiF8	αiF12	αiF12
	MELDAS		HF-75T	HF-104S	HF-104S	HF-104S	HF-154T	HF-154T	HF-204S	HF-204S
	SIEMENS		1FK7042	1FK7060	1FK7060	1FK7060	1FK7063	1FK7063	1FK7083	1FK7083
	HEIDENHAIN		QSY96A	QSY116C	QSY116C	QSY116C	QSY116E	QSY116E	QSY155B	QSY155B
Total reduction ratio 総合減速比			1:45	1:60	1:60	1:90	1:120	1:120	1:120	1:180
Max. rotation speed Motor 2000min⁻¹ テーブル面最大回転速度		r.p.m.	44.4	33.3	33.3	22.2	16.7	16.7	16.7	11.1
Min. increment 最小設定単位		deg.	0.001	0.001	0.001	0.01	0.001	0.001	0.001	0.001
Indexing accuracy 位置決め精度		arc-sec	60	20	20	20	20	20	20	15
Repeatability accuracy 繰り返し精度		arc-sec	6	6	6	6	6	6	6	6
Clamping Torque クランプトルク	Pneumatic 空圧 6kg/cm²	kgf-m	10	15	15	30	30	38	53	-
	Hydraulic 油圧 35~50kg/cm²	kgf-m	-	44	44	90	90	112	153	200
Driving torque 駆動トルク		kgf-m	10	20	20	25	25	55	80	170
Max. work load 許容積載荷重	Vertical垂直	kg	35	75	75	100	125	150	175	300
	W/ tailstock ( ):心押し台付き	kg	(70)	(150)	(150)	(200)	(250)	(300)	(350)	(500)
	Horizontal 水平	kg	70	150	150	200	250	300	350	500
Allowable load (Clamped) 許容切削推力 (クランプ状態)	F	kgf	600	1000	1000	1100	1100	2200	2450	3500
	F×L	kgf-m	10	44	44	90	90	112	153	200
	F×L	kgf-m	16	70	70	140	140	170	240	320
Allowable work inertia 許容ワークイナーシャ	$J = \frac{W \cdot D^2}{8}$	kg-m²	0.14	0.54	0.75	1.21	1.95	2.94	4.48	10
N.W. 製品重量		kg	30	50	60	86.5	93	120	170	275

1. Please contact us for more detailed specification.
2. PARKSON owns the rights to modify the drawing and specification.
3. Servo motors, drives, encoders and hydraulic units are excluded.

1. 詳細仕様についてはお問い合わせください。
2. PARKSONは図面と仕様を変更することがあります。
3. サーボモータ、ドライブ、エンコーダ、油圧ユニットは対象外です。

MNC Series
CNC Rotary Table
CNC ロータリーテーブル

Dimensions 外形寸法

Unit: mm

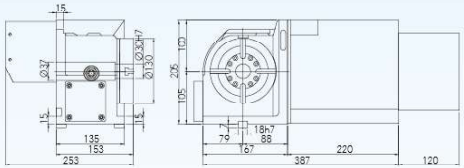

MNC-130R

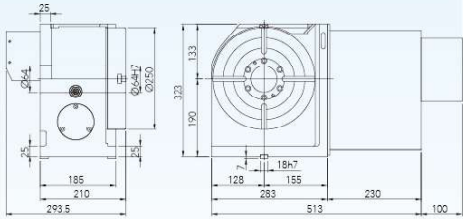

MNC-251R

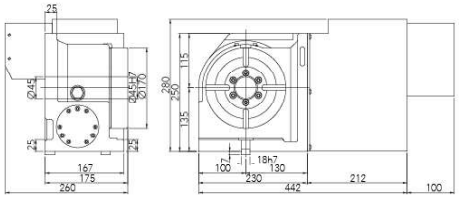

MNC-172R

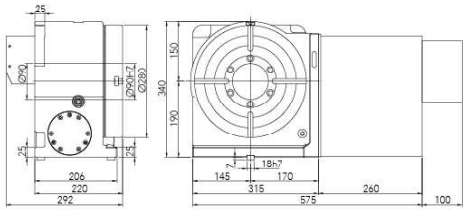

MNC-280R

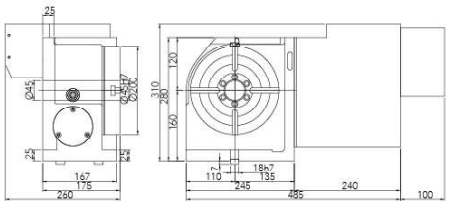

MNC-200R

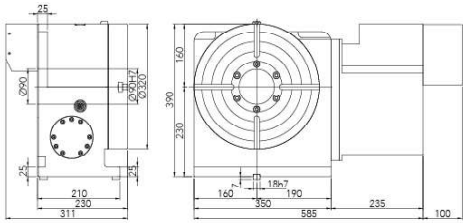

MNC-321R

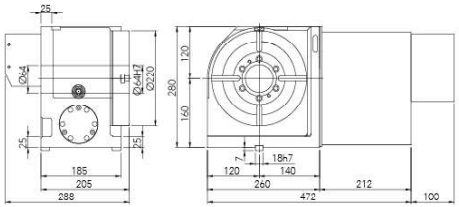

MNC-221R

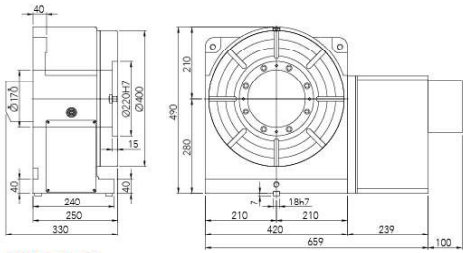

MNC-401R

MNC Series

CNC Rotary Table
CNC ロータリーテーブル

Model Classification 型式の選用

MNC-401R(H)

- **MNC** CNC Rotary Table / CNCロータリーテーブル
- **40** Table Diameter **Ø400** / テーブル直径 **Ø400**
- **1** Edition / バージョン
- **R** Motor Position **R:**On the Right **L:**On the Left **BR:**On the Back / モータ取付位置 **R:**右 **L:**左 **BR:**後ろ
- **(H)** Clamping System **A:**Pneumatic **H:**Hydraulic / クランプ装置 **A:**空圧 **H:**油圧

MNC-401R

Product Feature

- High accuracy, high rigidity, and with a big through hole.
- Capable of 4 axis simultaneous machining with machine tools.
- Capable of single axis control with single axis controller.
- Available for horizontal and vertical using.

製品の特長

- 高精度、高剛性、中空穴大きいタイプ対応可能
- 工作機械と連動し、四軸同時加工ができる。
- 単軸制御装置と合わせ、単軸制御ができる。
- 立、横両用

Specifications 仕様		Unit	MNC-500	MNC-503	MNC-631	MNC-800	MNC-1000	MNC-1200
Table diameter テーブル直径		mm	Ø500	Ø500	Ø630	Ø800	Ø1000	Ø1200
Overall height in horizontal 横置き全高		mm	240	275	330	360	439	590
Center height in vertical 垂直中心高さ		mm	310	310	420	480	650	700
Through hole diameter 貫通穴径		mm	Ø210	Ø254	Ø206	Ø190	Ø356	Ø440
Spindle hole diameter スピンドル穴径		mm	Ø245H7	Ø300H7	Ø285H7	Ø285H7	Ø400H7	Ø600H7
Width of T-slot T溝幅		mm	18H7	18H7	18H7	22H7	22H7	22H7
Width of guide block ガイドブロック幅		mm	18H7	18H7	22H7	22H7	22H7	22H7
Servo motor (Option) サーボモータ(オプション)	FANUC		αiF12	αiF12	αiF22	αiF22	αiF22	αiF30
	MELDAS		HF-204S	HF-204S	HF-354S	HF-453S	HF-453S	HF-703S
	SIEMENS		1FK7083	1FK7083	1FK7101	1FK7101	1FK7103	1FK7105
	HEIDENHAIN		QSY155B	QSY155B	QSY155D	QSY155D	QSY190C	QSY190D
Total reduction ratio 総合減速比			1:180	1:180	1:180	1:180	1:360	1:720
Max. rotation speed Motor 2000min^{-1} テーブル面最大回転速度		r.p.m.	11.1	11.1	11.1	11.1	5.6	2.7
Min. increment 最小設定単位		deg.	0.001	0.001	0.001	0.001	0.001	0.001
Indexing accuracy 位置決め精度		arc-sec	15	15	15	15	15	15
Repeatability accuracy 繰り返し精度		arc-sec	6	6	6	6	6	6
Clamping torque クランプトルク	Hydraulic 油圧 35 kg/cm²	kgf-m	350	350	475	600	800	1200
Driving torque 駆動トルク		kgf-m	255	255	450	480	550	640
Max. work load 許容積載荷重	Vertical垂直	kg	350	350	450	1000	1500	2000
	W/ tailstock ( ):心押し台付き	kg	(600)	(600)	(1000)	(2000)	(3500)	(5000)
	Horizontal 水平	kg	600	600	1000	2000	3500	5000
Allowable load (Clamped) 許容切削推力 (クランプ状態)	F	kgf	4000	4000	4500	4500	5000	5000
	F×L	kgf-m	350	350	475	600	800	1200
	F×L	kgf-m	560	560	640	690	1280	1920
Allowable work inertia 許容ワークイナーシャ	$J = \frac{W \cdot D^2}{8}$	kg-m²	18.75	18.75	49.61	160	437.5	900
N.W. 製品重量		kg	340	340	720	1200	1750	2100

1. Please contact us for more detailed specification.
2. PARKSON owns the rights to modify the drawing and specification.
3. Servo motors, drives, encoders and hydraulic units are excluded.

1. 詳細仕様についてはお問い合わせください。
2. PARKSONは図面と仕様を変更することがあります。
3. サーボモータ、ドライブ、エンコーダ、油圧ユニットは対象外です。

MNC Series
CNC Rotary Table
CNC ロータリーテーブル

Dimensions 外形寸法

Unit: mm

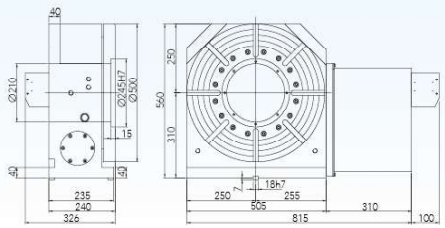

MNC-500R

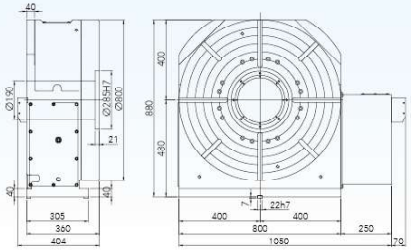

MNC-800R

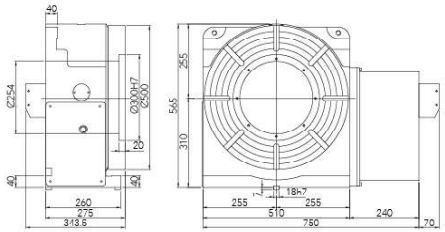

MNC-503R

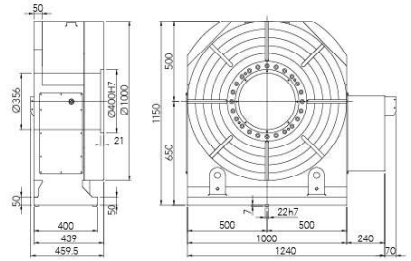

MNC-1000R

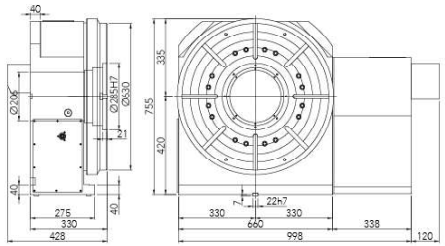

MNC-631R

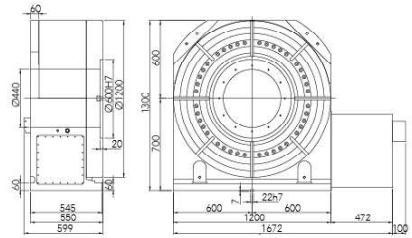

MNC-1200R

MNC Series

CNC Rotary Table
CNC ロータリーテーブル

DTS Manual Tailstock Series
DTS 手動式心押し台シリーズ

DTS-200

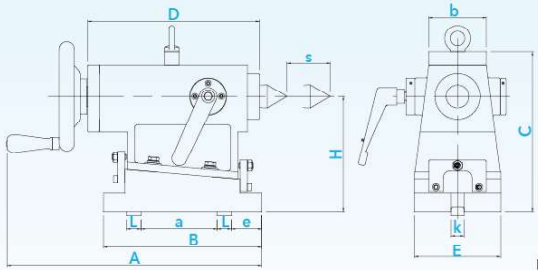

Unit: mm

Dimensions 外形寸法	DTS-130	DTS-171	DTS-200	DTS-221	DTS-251	DTS-280	DTS-320	DTS-400	DTS-500
H	105	135	160	160	190	190	230	280	310
A	306	306	352	352	352	352	352	352	353
B	180	180	220	220	220	220	220	220	220
C	135	165	224	224	252	252	292	342	372
D	181	181	232	232	232	232	232	232	239
E	80	80	120	120	120	120	120	120	120
a	76	86	120	120	120	120	120	120	120
b	80	80	80	80	80	80	80	80	80
e	32	30	30	30	30	30	30	30	30
s	30	30	60	60	60	60	60	60	60
k	18H7	18H7	18H7	18H7	18H7	18H7	18H7	18H7	18H7
L	20	20	20	20	20	20	20	20	20
Center Bore	MT-2	MT-2	MT-4	MT-4	MT-4	MT-4	MT-4	MT-4	MT-4
Rotary Model	130	172	200	221	251	280	321	402	500
N.W.	10kg	12.5kg	25kg	25kg	25kg	28kg	30.5kg	35kg	40kg

Model Classification
型式の選用

DTS-200A

- DTS — DTS Manual Tailstock / 手動式心押し台シリーズ
- 200 — Table Diameter Ø200 / テーブル直径 Ø200
- A — A:Pneumatic H:Hydraulic / A:空圧 H:油圧

DASC Round Plate Type Braking Tailstock Series
DASC 円テーブル式ブレーキ心押し台シリーズ

DASC-320H

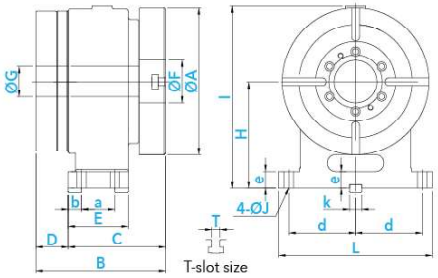

Unit: mm

Dimensions 外形寸法	DASC-172	DASC-200	DASC-220	DASC-250	DASC-280	DASC-320	DASC-400
H	135	160	160	190	190	230	280
A	170	200	220	250	280	320	400
B	140	194.5	194.5	199.5	199.5	228.8	268.2
C	110	146	146	151	151	200	235
D	12	48.5	48.5	48.5	48.5	28.8	33.2
E	110	90	90	90	90	165	200
F	45H7	64H7	64H7	64H7	64H7	90H7	105H7
G	11	45	45	45	45	90	105
I	225	273	273	315	315	390	480
J	11	14	14	14	14	14	18
a	80	50	50	50	50	135	170
b	15	20	20	20	20	15	15
d	82.5	100	100	100	100	150	150
e	25	25	25	25	25	25	40
k	12H7	18H7	18H7	18H7	18H7	18H7	18H7
L	190	230	230	230	230	330	340
T	12H7	12H7	12H7	12H7	12H7	14H7	14H7
N.W.	20kg	46kg	50kg	55kg	65kg	112kg	180kg

MNC Series

CNC Rotary Table
CNC ロータリーテーブル

MNC+DASC Four-axis Set Series
MNC+DASC セットとしての4軸シリーズ

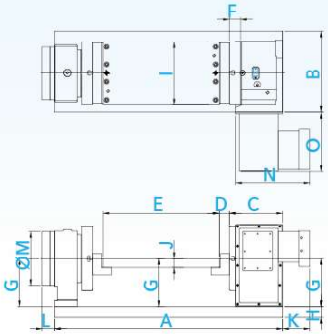

MTD-172R

Unit: mm

Dimensions 外形寸法	MTD-172	MTD-200	MTD-251	MTD-321	MTD-401
A	620	800	1000	1200	1700
B	290	300	300	370	420
C	175	205	210	245	250
D	27.5	40	40	40	45
E	262	369	559	675	1125
F	35	39	44	48	51
G	135	160	190	230	280
H	35	35	42	42	42
I	170	220	250	320	400
J	30	35	35	35	42
K	85	107	109.5	106	104
L	12	48.5	48.5	28.8	33.2
M	138	210	210	258	318
N	262	277	294.5	320.5	343
O	199	204	248	253	248

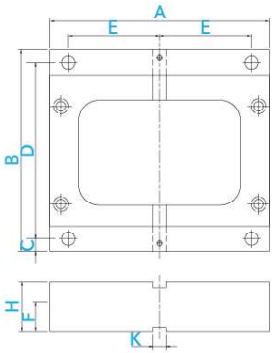

MNC Series with Optional Height Blocks
MNC シリーズ オプション品付き-ヒールブロック

Unit: mm

	H	A	B	C	D	E	F	G	K
MNC-130	20	238	191	14	163	100	20	18	18H7
	30	238	191	14	163	100	30	18	18H7
	40	238	191	14	163	100	25	18	18H7
MNC-172	20	248	223	14	195	100	20	18	18H7
	30	248	223	14	195	100	30	18	18H7
	40	248	223	14	195	100	25	18	18H7
MNC-200	20	260	223	14	195	100	20	18	18H7
	30	260	223	14	195	100	30	18	18H7
	40	260	223	14	195	100	25	18	18H7
MNC-251	28	283	255	18	219	100	20	18	18H7
	38	283	255	18	219	100	25	18	18H7
	48	283	255	18	219	100	40	18	18H7
MNC-321	38	350	282	18	246	125	25	18	18H7
	48	350	282	18	246	125	40	18	18H7
	58	350	282	18	246	125	40	18	18H7
MNC-401	38	397	290	18	254	125	25	18	18H7
	48	397	290	18	254	125	40	18	18H7
	58	397	290	18	254	125	40	18	18H7
MNC-500	38	510	305	18	269	200	25	18	18H7
	48	510	305	18	269	200	40	18	18H7
	58	510	305	18	269	200	40	18	18H7
MNC-503	38	510	330	18	294	200	25	18	18H7
	48	510	330	18	294	200	40	18	18H7
	58	510	330	18	294	200	40	18	18H7

MNC series

Optional Schematic Diagram
オプション品付き-概略図

MTD-220
Includes Fixtures
（治具が含まれています。）

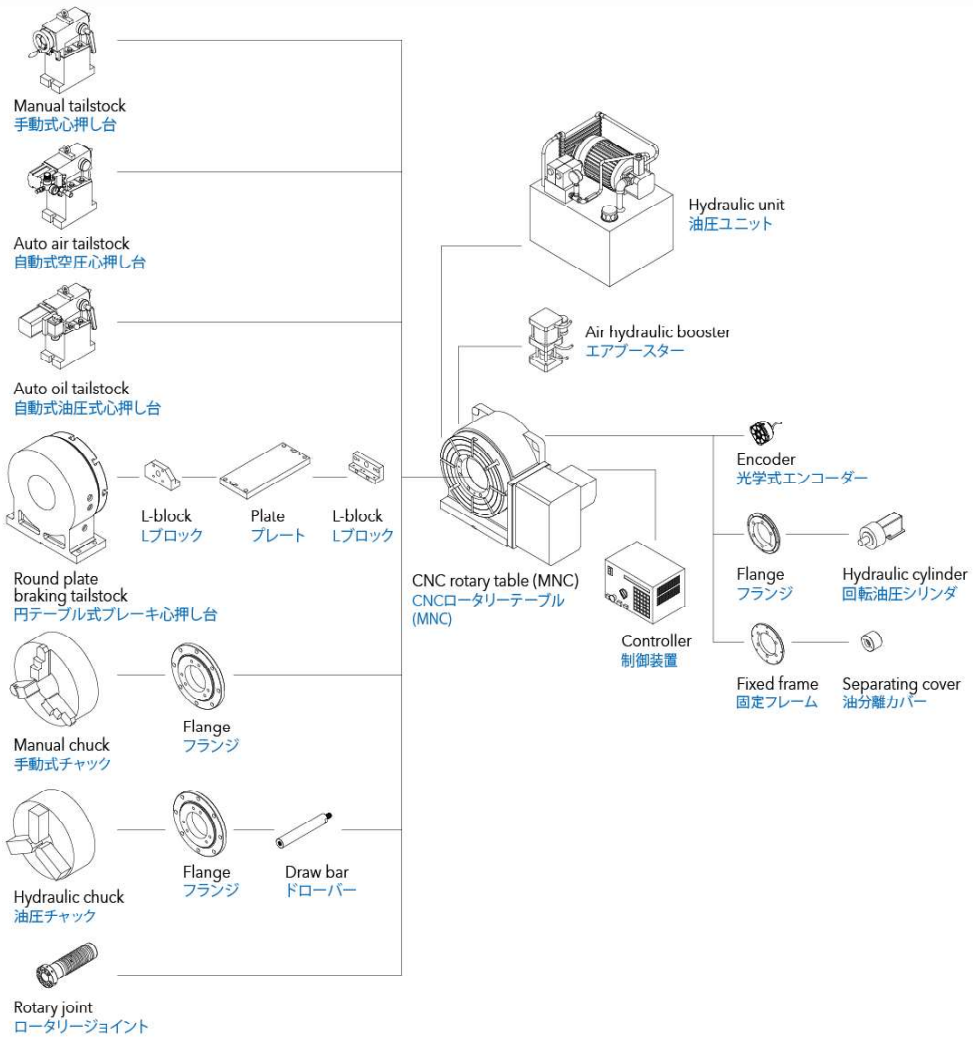

MNC series

MNC Accessories Contrast Map
オプション品対照図

Unit: mm

Specifications 仕様		MNC-130	MNC-172	MNC-200	MNC-251	MNC-321
3-jaw scroll chuck 三爪チャック装置 手動式チャック	Model 型番	SC-4	SK-6	SK-6	SK-8	SK-12
	Dimension 寸法	4"	6"	6"	8"	12"
3-jaw wedge type non through-hole power type 三爪チャック装置 非ホローチャック	Model 型番	V-206	V-206	V-206	V-208	V-212
	Dimension 寸法	6"	6"	6"	8"	12"
Non through-hole rotary hydraulic cylinder 非ホロー回転油圧シリンダー	Model 型番	MH100	MS105	MS105	MH125	MH150
Tailstock 心押し台	Manual 手動式	DTS-130	DTS-171	DTS-200	DTS-251	DTS-320
	Round plate 円テーブル	DAS-130	DASC-172	DASC-200	DASC-250	DASC-320
Servo motor サーボモータ	FANUC	αiF2	αiF4	αiF4	αiF8	αiF12
	MELDAS	HF-75T	HF-104S	HF-104S	HF-154T	HF-204S
	SIEMENS	1FK7042	1FK7060	1FK7060	1FK7063	1FK7083
	HEIDENHAIN	QSY96A	QSY116C	QSY116C	QSY116E	QSY155B

Specifications 仕様		MNC-401	MNC-500	MNC-503	MNC-631	MNC-800
3-jaw scroll chuck 三爪チャック装置 手動式チャック	Model 型番	SK-12 / SK-16	SK-16	SK-16	SK-16	SK-16
	Dimension 寸法	12" / 16"	16"	16"	16"	16"
3-jaw wedge type non through-hole power type 三爪チャック装置 非ホローチャック	Model 型番	V-212	V-215 / V-218	V-215 / V-218	V-215 / V-218	V-215 / V-218
	Dimension 寸法	12"	15" / 18"	15" / 18"	15" / 18"	15" / 18"
Non through-hole rotary hydraulic cylinder 非ホロー回転油圧シリンダー	Model 型番	MH150	MH200	MH200	MH200	MH200
Tailstock 心押し台	Manual 手動式	DTS-400	DTS-500	DTS-500	DTS-630	DTS-800
	Round plate 円テーブル	DASC-400	DAS-500	DAS-500	DAS-630	DAS-800
Servo motor サーボモータ	FANUC	αiF12	αiF12	αiF12	αiF22	αiF22
	MELDAS	HF-204S	HF-204S	HF-204S	HF-354S	HF-453S
	SIEMENS	1FK7083	1FK7083	1FK7083	1FK7101	1FK7101
	HEIDENHAIN	QSY155B	QSY155B	QSY155B	QSY155D	QSY155D

1. Please contact us for more detailed specification.
2. PARKSON owns the rights to modify the drawing and specification.
3. Servo motors, drives, encoders and hydraulic units are excluded.

1. 詳細仕様についてはお問い合わせください。
2. PARKSONは図面と仕様を変更することがあります。
3. サーボモータ、ドライブ、エンコーダ、油圧ユニットは対象外です。

PAR Series

CNC Tilting Rotary Table
傾斜CNCロータリーテーブル

Model Classification 型式の選用

PAR-220R

- **PAR** CNC Tilting Rotary Table 傾斜CNCロータリーテーブル
- **22** Table Diameter **Ø220** テーブル直径 **Ø220**
- **0** Edition バージョン
- **R** Motor Position **R:**On the Right **L:**On the Left **BR:**On the Back モータ取付位置 **R:**右 **L:**左 **BR:**後ろ

PAR-220R

Product Feature

- High accuracy, high rigidity and with a big trough hole.
- Capable of 5 axis simultaneous machining with machine tools.
- Can be operated with a double axis controller to do double axis control.

製品の特長

- 高精度、高剛性、中空穴大きいタイプ対応可能
- 工作機械と連動し、五軸同時加工ができる。
- 二軸制御装置と合わせ、二軸制御ができる。

Specifications 仕様		Unit	PAR-100		PAR-130K		PAR-170		PAR-220K		PAR-253	
Table diameter テーブル直径		mm	Ø100		Ø130		Ø170		Ø220		Ø250	
Overall height in horizontal 横置き全高		mm	307		307		330		330		395	
Center height in vertical 垂直中心高さ		mm	160		160		195		195		245	
Overall height in horizontal 水平テーブル面高さ		mm	225		225		275		275		325	
Overall length 全長		mm	621		621		814		903		863	
Spindle hole diameter スピンドル穴径		mm	Ø30H7		Ø30H7		Ø45H7		Ø45H7		Ø42H7	
Width of T-slot T溝幅		mm	10H7		10H7		12H7		12H7		12H7	
Width of guide block ガイドブロック幅		mm	18H7		18H7		18H7		18H7		18H7	
Max. working range ワークの最大回転範囲		mm	160		160		250		250		290	
Axis 軸方向			Rotating 回転軸	Tilting 傾斜軸	Rotating 回転軸	Tilting 傾斜軸	Rotating 回転軸	Tilting 傾斜軸	Rotating 回転軸	Tilting 傾斜軸	Rotating 回転軸	Tilting 傾斜軸
Servo motor (Option) サーボモータ(オプション)	FANUC		αiF2	αiF4	αiF2	αiF4	αiF2	αiF4	αiF2	αiF4	αiF4	αiF8
	MELDAS		HF75S	HF104S	HF75S	HF104S	HF75S	HF104S	HF75S	HF104S	HF104S	HF154S
	SIEMENS		1FK7 042	1FK7060	1FK7042	1FK7060	1FK7042	1FK7060	1FK7042	1FK7060	1FK7042	1FK7060
	HEIDENHAIN		QSY96A	QSY116C	QSY96A	QSY116C	QSY96A	QSY116C	QSY96A	QSY116C	QSY116C	QSY116E
Total reduction ratio 総合減速比			1:90	1:60	1:90	1:60	1:72	1:100	1:72	1:100	1:90	1:120
Max. rotation speed Motor 2000min⁻¹ テーブル面最大回転速度		r.p.m.	22.2	33.3	22.2	33.3	27.8	20.0	27.8	20.0	22.2	16.7
Min. increment 最小設定単位		deg.	0.001		0.001		0.001		0.001		0.001	
Tilting angle range 傾斜角度		deg.	+30~-120		+30~-120		+30~-120		+30~-120		+30~-120	
Indexing accuracy 位置決め精度		arc-sec	60	60	60	60	15	45	15	45	15	45
Repeatability accuracy 繰り返し精度		arc-sec	6	8	6	8	6	8	6	8	6	8
Clamping torque クランプトルク	Pneumatic 空圧 6kg/cm²	kgf-m	9	15	9	15	15	30	15	30	30	38
	Hydraulic 油圧 35kg/cm²	kgf-m	-	44	-	44	44	90	44	90	90	112
Driving torque 駆動トルク		kgf-m	10		10		20		20		25	
Max. work load 許容積載荷重	Horizontal 水平(0°~45°)	kg	30		30		70		70		75	
	Tilting 傾斜(45°~90°)	kg	20		20		45		45		50	
Allowable load (Clamped) 許容切削推力 (クランプ状態)	F	kgf	350		350		700		700		1150	
	F×L	kgf-m	9		9		44		44		90	
	F×L	kgf-m	44		44		90		90		112	
許容ワークイナーシャ Allowable work inertia	$J = \frac{W \cdot D^2}{8}$	kg-m²	0.04		0.06		0.25		0.42		0.59	
製品重量 N.W.		kg	125		130		200		210		258	

1. Please contact us for more detailed specification.
2. PARKSON owns the rights to modify the drawing and specification.
3. Servo motors, drives, encoders and hydraulic units are excluded.

1. 詳細仕様についてはお問い合わせください。
2. PARKSONは図面と仕様を変更することがあります。
3. サーボモータ、ドライブ、エンコーダ、油圧ユニットは対象外です。

PAR Series
CNC Tilting Rotary Table
傾斜CNCロータリーテーブル

Dimensions 外形寸法

Unit: mm

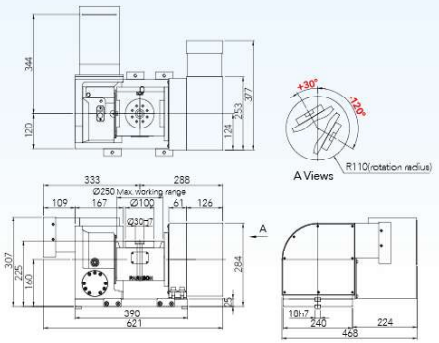

PAR-100R

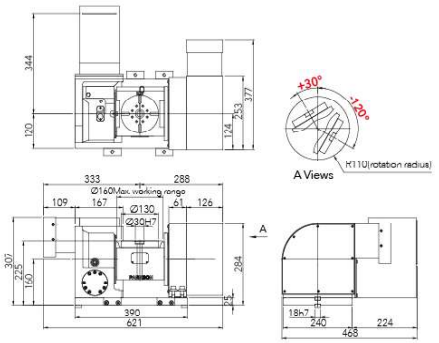

PAR-130KR

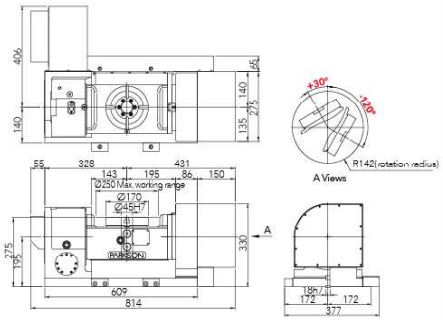

PAR-170R

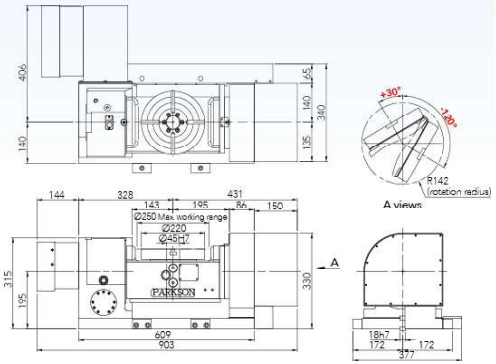

PAR-220KR

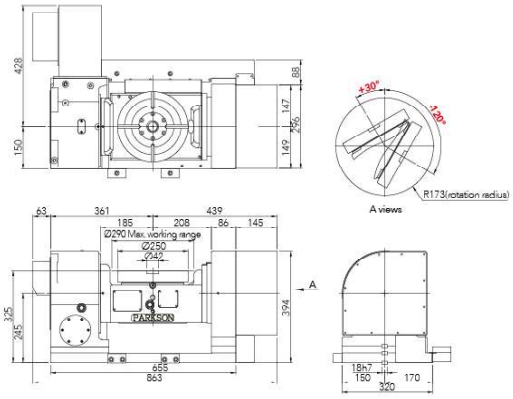

PAR-253R

PARS Series

CNC Tilting Rotary Table
傾斜CNCロータリーテーブル

Model Classification 型式の選用

PARS-400BRE

- **PAR** CNC Tilting Rotary Table / 傾斜CNCロータリーテーブル
- **S** Special Model **D**:D.D.Motor **G**:Gear Positioning **S**:Cradle type **W**:Waterproof / 特殊機種 D:DDモータ取付 G:ギヤ位置決め S:スイング式 W:浸水式
- **40** Table Diameter **Ø400** / テーブル直径 **Ø400**
- **0** Edition / バージョン
- **BR** Motor Position **R**:On the Right **L**:On the Left **BR**:On the Back **E**:Add Encoder Interface / モータ取付位置 R:右 L:左 BR:後ろ E:光学式エンコーダーI/F取付

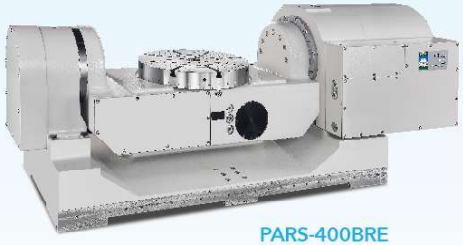

PARS-400BRE

Product Feature

- High accuracy, high rigidity and with a big trough hole.
- Capable of 5 axis simultaneous machining with machine tools.
- Can be operated with a double axis controller to do double axis control.

製品の特長

- 高精度、高剛性、中空穴大きいタイプ対応可能
- 工作機械と連動し、五軸同時加工ができる。
- 二軸制御装置と合わせ、二軸制御ができる。

Specifications 仕様		Unit	PARS-250	PARS-300	PARS-350	PARS-400	PARS-503	PARS-631	PARS-800
Table diameter テーブル直径		mm	Ø250	Ø300	Ø350	Ø400	Ø500	Ø630	Ø800
Overall height in horizontal 横置き全高		mm	533	498	560	560	680	775	1080
Center height in vertical 垂直中心高さ		mm	348	348	375	375	430	490	680
Overall height in horizontal 水平テーブル面高さ		mm	348	348	375	375	430	490	680
Overall length 全長		mm	1353	1357	1341	1517	1736	2127	2340
Spindle hole diameter スピンドル穴径		mm	Ø25H7	Ø25H7	Ø55H7	Ø55H7	Ø55H7	Ø55H7	Ø55H7
Width of I-slot T溝幅		mm	12H7	12H7	12H7	12H7	14H7	18H7	18H7
Width of guide block ガイドブロック幅		mm	18H7	18H7	18H7	18H7	18H7	22H7	22H7
Max. working range ワークの最大回転範囲		mm	540	540	480	630	600	820	1000
Axis 軸方向			Rotating 回転軸 / Tilting 傾斜軸	Rotating 回転軸 / Tilting 傾斜軸	Rotating 回転軸 / Tilting 傾斜軸	Rotating 回転軸 / Tilting 傾斜軸	Rotating 回転軸 / Tilting 傾斜軸	Rotating 回転軸 / Tilting 傾斜軸	Rotating 回転軸 / Tilting 傾斜軸
Servo motor (Option) サーボモータ(オプション)	FANUC		αiF8 / αiF22	αiF8 / αiF22	αiF8 / αiF22	αiF8 / αiF22	αiF8 / αiF30	αiF12 / αiF30	αiF22 / αiF40
	MELDAS		HF154S / HF354S	HF154S / HF354S	HF154S / HF354S	HF154S / HF354S	HF703S	HF204S / HF703S	HF354S / HF703S
	SIEMENS		1FK7063 / 1FK7083	1FK7063 / 1FK7083	1FK7063 / 1FK7083	1FK7063 / 1FK7083	1FK7101 / 1FK7083	1FK7105 / 1FK7083	1FK7105 / 1FK7083
	HEIDENHAIN		– / –	– / –	QSY116E / QSY155D	QSY116E / QSY155D	QSY116J / QSY190C	QSY155B / QSY190D	QSY155D / QSY190D
Total reduction ratio 総合減速比			1:90 / 1:120	1:90 / 1:120	1:90 / 1:90	1:90 / 1:90	1:180 / 1:160	1:120 / 1:240	1:120 / 1:360
Max. rotation speed Motor 2000min⁻¹ テーブル面最大回転速度		r.p.m.	22.2 / 16.7	22.2 / 16.7	22.2 / 22.2	22.2 / 22.2	11.1 / 12.5	16.7 / 8.3	16.7 / 5.5
Min. increment 最小設定単位		deg.	0.001	0.001	0.001	0.001	0.001	0.001	0.001
Tilting angle range 傾斜角度		deg.	-30~+120	-30~+120	-30~+120	-30~+120	-30~+120	-30~+120	-30~+120
Indexing accuracy 位置決め精度		arc-sec	15 / 45	15 / 45	15 / 45	15 / 45	15 / 45	15 / 45	15 / 45
Repeatability accuracy 繰り返し精度		arc-sec	6 / 8	6 / 8	6 / 8	6 / 8	6 / 8	6 / 8	6 / 8
Clamping torque クランプトルク	Hydraulic 油圧 35kg/cm²	kgf-m	90 / 112	90 / 112	112 / 112	112 / 112	150 / 200	169 / 263	230 / 435
Driving torque 駆動トルク		kgf-m	30	35	80	100	210	300	380
Max. work load 許容積載荷重	Horizontal 水平(0°~45°)	kg	150	150	200	200	350	500	1000
	Tilting 傾斜(45°~90°)	kg	85	85	150	150	200	300	500
Allowable load (Clamped) 許容切削推力 (クランプ状態)	F	kgf	1150	1800	2000	2500	2800	2900	3500
	F×L	kgf-m	90	90	112	112	150	169	230
	F×L	kgf-m	112	112	112	112	200	263	435
Allowable work inertia 許容ワークイナーシャ	$J = \frac{W \bullet D^2}{8}$	kg-m²	1.17	1.69	3.06	4	10.94	24.8	80
N.W. 製品重量		kg	570	570	720	900	1450	2500	3800

1. Please contact us for more detailed specification.
2. PARKSON owns the rights to modify the drawing and specification.
3. Servo motors, drives, encoders and hydraulic units are excluded.

1. 詳細仕様についてはお問い合わせください。
2. PARKSONは図面と仕様を変更することがあります。
3. サーボモータ、ドライブ、エンコーダ、油圧ユニットは対象外です。

PARS Series
CNC Tilting Rotary Table
傾斜CNCロータリーテーブル

Dimensions 外形寸法 Unit: mm

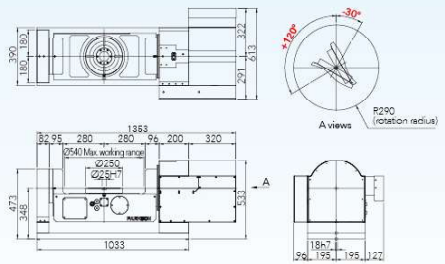

PARS-250BRZ

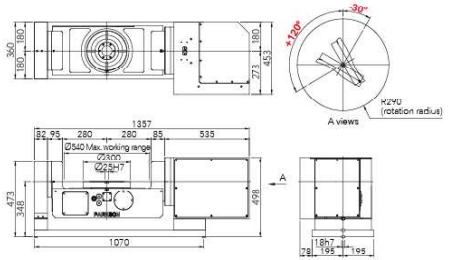

PARS-300BRZ

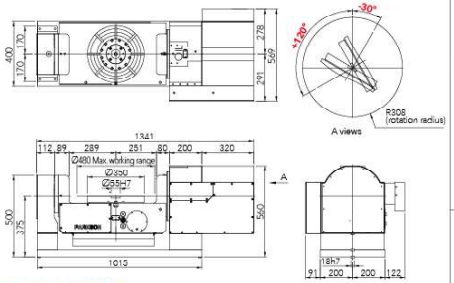

PARS-350BRZ

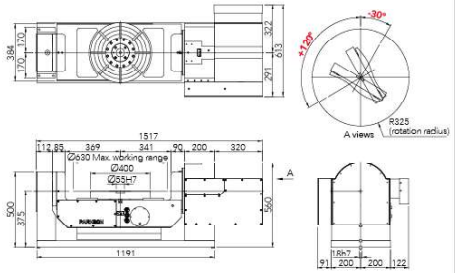

PARS-400BRZ

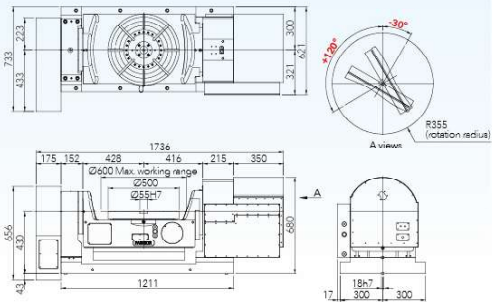

PARS-503BRZ

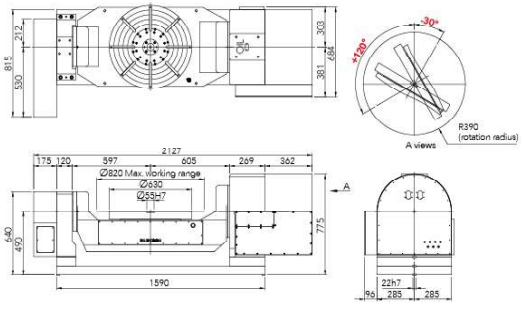

PARS-631BRZ

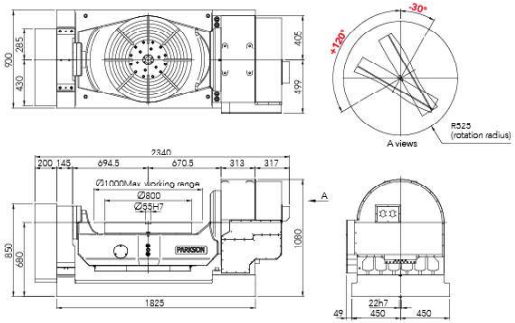

PARS-800BRZ

PAR-BRI Series

CNC Tilting Rotary Table
傾斜CNCロータリーテーブル

Model Classification 型式の選用

PAR-500 BRIE

- **PAR** CNC Tilting Rotary Table / 傾斜CNCロータリーテーブル
- **50** Table Diameter **Ø500** / テーブル直径 **Ø500**
- **0** Edition / バージョン
- **BR** Motor Position / **BR:**On the Back **E:**Add Encoder Interface / モータ取付位置 **BR:**後ろ **E:**光学式エンコーダーI/F取付
- Table Type **I:**Embedded / テーブルタイプ　I:植え込み式

PAR-500BRIE

Product Feature

- High accuracy, high rigidity and with a big trough hole.
- Capable of 5 axis simultaneous machining with machine tools.
- Can be operated with a double axis controller to do double axis control.

製品の特長

- 高精度、高剛性、中空穴大きいタイプ対応可能
- 工作機械と連動し、五軸同時加工ができる。
- 二軸制御装置と合わせ、二軸制御ができる。

Specifications 仕様		Unit	PAR-320KSBRI		PAR-3535BRIP2		PAR-450BRI		PAR-6060BRI		PAR-500BRI	
Table diameter テーブル直径		mm	Ø320		350×350		Ø450		600×600		Ø650	
Overall height in horizontal 横置き全高		mm	666		665		666		753		768	
Overall height in vertical 縦置き全高"		mm	-50		+50		-50		-100		-50	
Overall length 全長		mm	1457		1457		1457		1783		1764	
Spindle hole diameter スピンドル穴径		mm	Ø55H7		Ø55H7		Ø55H7		Ø60H7		Ø55H7	
Width of T-slot T溝幅		mm	14H7		–		14H7		14H7		18H7	
Max. working range ワークの最大回転範囲		mm	450		450		450		680		650	
Axis 軸方向			Rotating 回転軸	Tilting 傾斜軸	Rotating 回転軸	Tilting 傾斜軸	Rotating 回転軸	Tilting 傾斜軸	Rotating 回転軸	Tilting 傾斜軸	Rotating 回転軸	Tilting 傾斜軸
Servo motor (Option) サーボモータ(オプション)	FANUC		αiS12	αiF30	αiS12	αiF30	αiS12	αiF30	αiF12	αiF30	αiF12	αiF40 I Fan
	MELDAS		HF-154S	HF-354S	HF-224S	HF-703S	HF-154S	HF-354S	–	–	HF204S	HF703S
	SIEMENS		1FK7063	1FK7101	1FK7063	1FK7101	1FK7063	1FK7101	1FK7083	1FK7105	1FK7083	1FK7105
	HEIDENHAIN		QSY130E	QSY190C	QSY130E	QSY190C	QSY130E	QSY190C	–	–	QSY155C	QSY190D
Total reduction ratio 総合減速比			1:72	1:72	1:72	1:72	1:72	1:72	1:90	1:90	1:60	1:120
Table /motor Max. rotation speed テーブル面最大回転速度		r.p.m.	27.7/2000	27.7/2000	27.7/2000	27.7/2000	27.7/2000	27.7/2000	25/2250	25/2250	25/1500	25/3000
Min. Increment 最小設定単位		deg.	0.001		0.001		0.001		0.001		0.001	
Tilting angle range 傾斜角度		deg.	±110		±110		±110		±110		±110	
Indexing accuracy 位置決め精度		arc-sec	15	45	15	45	15	45	15	45	15	45
Repeatability accuracy 繰り返し精度		arc-sec	6	8	6	8	6	8	6	8	6	8
Clamping torque クランプトルク		kgf-m	112	153	112	153	112	153	123	136	169	263
Operating pressure 作動圧力		kg/cm²	35		35		35		35		50	
Driving torque 駆動トルク		kgf-m	25		25		25		40		55	
Max. work load 許容積載荷重	Horizontal 水平(0°~45°)	kg	200		180		200		350		300	
	Tilting 傾斜(45°~90°)	kg	150		120		150		250		200	
N.W. 製品重量		kg	620		730		680		1060		1200	

1. Please contact us for more detailed specification.
2. PARKSON owns the rights to modify the drawing and specification.
3. Servo motors, drives, encoders and hydraulic units are excluded.

1. 詳細仕様についてはお問い合わせください。
2. PARKSONは図面と仕様を変更することがあります。
3. サーボモータ、ドライブ、エンコーダ、油圧ユニットは対象外です。

PAR-BRI Series
CNC Tilting Rotary Table
傾斜CNCロータリーテーブル

Dimensions 外形寸法 Unit: mm

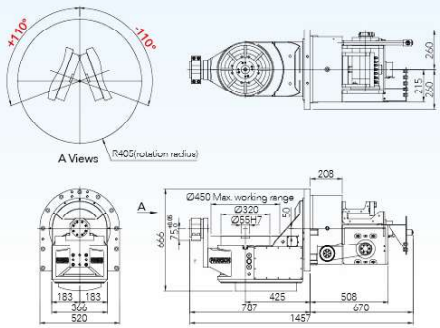

PAR-320KSBRI

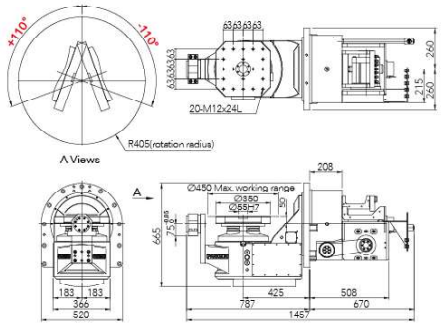

PAR-3535BRIP2

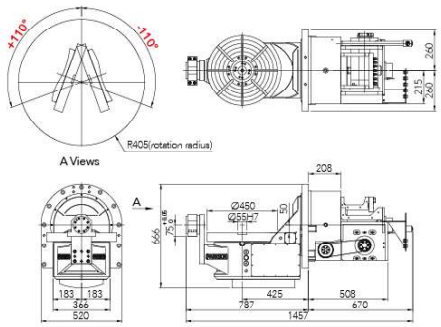

PAR-450BRI

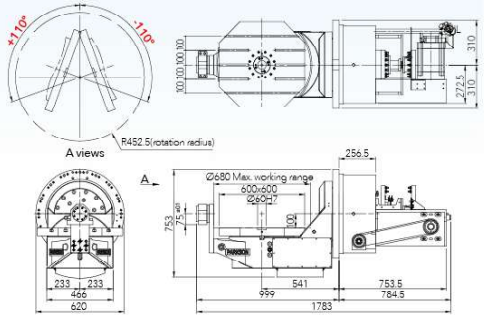

PAR-6060BRI

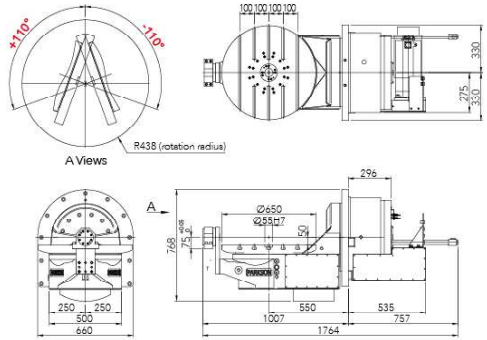

PAR-500BRI

DMTRT Series

CNC Tilting Rotary Table
傾斜CNCロータリーテーブル

Model Classification 型式の選用

DMTRT-220L

- **DMTRT** CNC Tilting Rotary Table / 傾斜CNCロータリーテーブル
- **22** Table Diameter **Ø220** / テーブル直径 **Ø220**
- **0** Edition / バージョン
- **R** Motor Position **L**:On the Left / モータ取付位置 **L**:左

DMTRT-220L

Product Feature

- High accuracy, high rigidity and with a big trough hole.
- Capable of 5 axis simultaneous machining with machine tools.
- Can be operated with a double axis controller to do double axis control.

製品の特長

- 高精度、高剛性
- 工作機械と連動し、五軸同時加工ができる。
- 二軸制御装置と合わせ、二軸制御ができる。

Specifications 仕様		Unit	DMTRT-170L		DMTRT-220L		DMTRT-280L		DMTRT-320L	
Table diameter テーブル直径		mm	Ø170		Ø220		Ø280		Ø320	
Overall height in horizontal 横置き全高		mm	398		398		503		503	
Center height in vertical 垂直中心高さ		mm	235		235		290		290	
Overall height in horizontal 水平テーブル面高さ		mm	315		335		379		384	
Overall length 全長		mm	619		781		741		805	
Spindle hole diameter スピンドル穴径		mm	Ø42H7		Ø42H7		Ø42H7		Ø42H7	
Width of t-slot T溝幅		mm	12H7		12H7		12H7		14H7	
Width of guide block ガイドブロック幅		mm	18H7		18H7		18H7		18H7	
Axis 軸方向			Rotating 回転軸	Tilting 傾斜軸	Rotating 回転軸	Tilting 傾斜軸	Rotating 回転軸	Tilting 傾斜軸	Rotating 回転軸	Tilting 傾斜軸
Servo motor (Option) サーボモータ(オプション)	FANUC		αiF2 HF75S	αiF4 HF104S	αiF4 HF104S	αiF8 HF154S	αiF4 HF104S	αiF12 HF204S	αiF8 HF154S	αiF12 HF204S
	MELDAS									
	SIEMENS		1FK7042	1FK7060	1FK7042	1FK7063	1FK7060	1FK7083	1FK7063	1FK7083
	HEIDENHAIN		QSY96G	QSY116C	QSY96G	QSY116E	QSY116C	QSY155B	QSY116E	QSY155B
Total reduction ratio 総合減速比			1:60	1:120	1:90	1:120	1:120	1:180	1:160	1:180
Max. rotation speed Motor 2000min⁻¹ テーブル面最大回転速度		r.p.m.	33.3	16.7	22.2	16.7	16.7	11.1	12.5	11.1
Min. increment 最小設定単位		deg.	0.001		0.001		0.001		0.001	
Tilting angle range 傾斜角度		deg.	-20~+110		-20~+110		-20~+110		-20~+110	
Indexing accuracy 位置決め精度		arc-sec	20	60	20	60	20	45	20	45
Repeatability accuracy 繰り返し精度		arc-sec	6	8	6	8	6	8	6	8
Clamping Torque クランプトルク	Pneumatic 空圧 6kg/cm²	kgf-m	15	26	30	26	17	46	23	46
	Hydraulic 油圧 35kg/cm²	kgf-m	44	152	90	152	99	268	134	268
Driving torque 駆動トルク		kgf-m	20		25		55		80	
Max. work load 許容積載荷重	Horizontal 水平(0°~45°)	kg	70		90		120		180	
	Tilting 傾斜(45°~90°)	kg	45		55		85		110	
Allowable load (Clamped) 許容切削推力 (クランプ状態)	F	kgf	900		1100		1650		1800	
	F×L	kgf-m	44		90		99		134	
	F×L	kgf-m	152		152		268		268	
Allowable work inertia 許容ワークイナーシャ	$I = \frac{W \cdot D^2}{8}$	kg-m²	0.25		0.54		1.17		2.3	
N.W. 製品重量		kg	230		240		460		472	

1. Please contact us for more detailed specification.
2. PARKSON owns the rights to modify the drawing and specification.
3. Servo motors, drives, encoders and hydraulic units are excluded.

1. 詳細仕様についてはお問い合わせください。
2. PARKSONは図面と仕様を変更することがあります。
3. サーボモータ、ドライブ、エンコーダ、油圧ユニットは対象外です。

DMTRT Series
CNC Tilting Rotary Table
傾斜CNCロータリーテーブル

Dimensions 外形寸法 Unit: mm

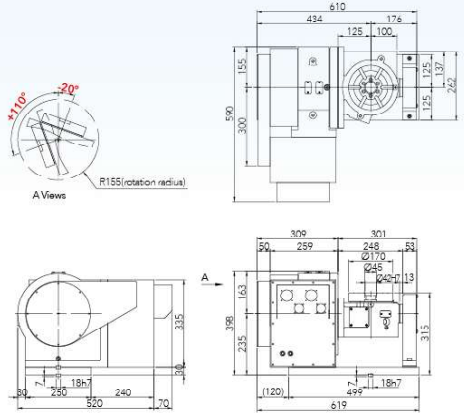

DMTRT-170L

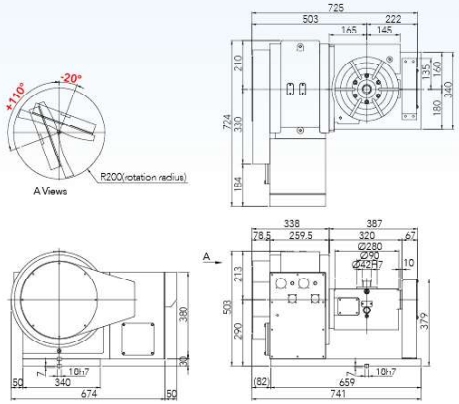

DMTRT-280L

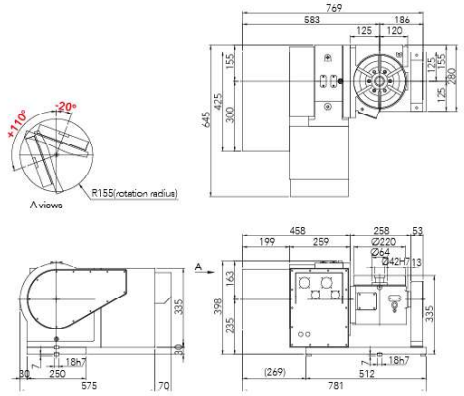

DMTRT-220L

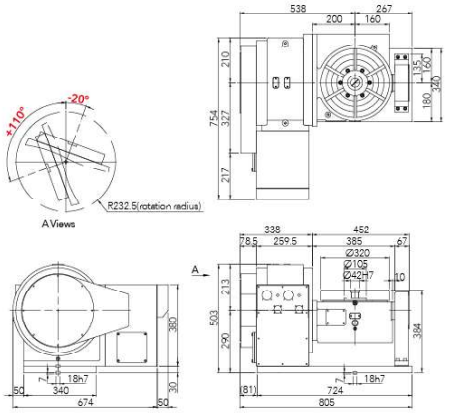

DMTRT-320L

FMH Series

Horizontal CNC Rotary Table
横式CNCロータリーテーブル

Model Classification 型式の選用

FMH-400YP2E

- **FMH** Horizontal CNC Rotary Table
  横式CNCロータリーテーブル
- **400** Table Dimension 1800x2000mm
  パレット寸法1800x2000mm
- **Y** Interface Type **X:** Hard rail **Y:** Linear
  Z: Flatness **E:**Add encoder interface
  インターフェース **X:**ハードレール**I/F** **Z:**平底**I/F**
  Y:ライナー**I/F** **E:**光学式エンコーダー**I/F**取付
- **P2** Two Pallets Included
  パレット2個含み
- **T** T-slot Pallet (tapping hole is standard)
  T溝式パレット(標準タイプはネジ穴式パレット)

FMH-400YP2E

Product Feature

- High accuracy and high rigidity.
- Can be equipped with an encoder to achieve better positioning accuracy.
- Capable of 4 axis simultaneous machining with machine tools.
- Can be equipped with an APC to do pallets change automatically.
- Applicable to the FMS (Flexible Manufacturing System).

製品の特長

- 高精度、高剛性
- 光学式エンコーダー取付、位置決め精度は高める。
- 工作機械と連動し、四軸同時加工ができる。
- APCと合わせ、パレットは自動交換できる。
- 数枚パレット自動交換システムに適用

Specifications 仕様		Unit	FMH-320P2	FMH-400P2	FMH-500P2	FMH-630P2	FMH-800P2	FMH-1000P2	FMH-1250P2
Pallet diameter パレット寸法		mm	320×320	400×400	500×500	630×630	800×800	1000×1000	1250×1250
Spindle hole diameter スピンドル穴径		mm	Ø55H7	Ø55H7	Ø50H7	Ø55H7	Ø55H7	Ø55H7	Ø55H7
Overall height in horizontal 横置き全高		mm	326	387	460	480	580	600	620
Servo motor (Option) サーボモータ (オプション)	FANUC		αiF8	αiF12	αiF12	αiF22	αiF30	αiF30	αiF30
	SIEMENS		1FK7063	1FK7063	1FK7063	1FK7101	1FK7105	1FK7105	1FK7105
Total reduction ratio 総合減速比			1:90	1:90	1:90	1:180	1:180	1:360	1:360
Max. rotation speed パレット最大回転速度 Motor 2000 min^{-1}		r.p.m	22.2	22.2	22.2	11.1	11.1	5.5	5.5
Min. increment 最小設定単位		deg.	0.001	0.001	0.001	0.001	0.001	0.001	0.001
Indexing accuracy 位置決め精度		arc-sec	15	15	15	15	15	15	15
Repeatability accuracy 繰り返し精度		arc-sec	4	4	4	4	4	4	4
Clamping torque クランプトルク		kgf-m	110	275	300	520	830	1600	1600
Hydraulic pressure 油圧力		kg/cm^2	35	35	50	50	50	50	50
Permissible cutting force 許容切削力		kgf-m	70	206	225	450	600	1200	1200
Max. load (Put horizontally) 最大荷重(水平放置)		kg	300	400	500	1200	2000	3500	5000
N.W. 製品重量		kg	205	370	630	1090	1750	2710	3050

1. Please contact us for more detailed specification.
2. PARKSON owns the rights to modify the drawing and specification.
3. Servo motors, drives, encoders and hydraulic units are excluded.

1. 詳細仕様についてはお問い合わせください。
2. PARKSONは図面と仕様を変更することがあります。
3. サーボモータ、ドライブ、エンコーダ、油圧ユニットは対象外です。

FMH Series
Horizontal CNC Rotary Table
横式CNCロータリーテーブル

Dimensions 外形寸法

Unit: mm

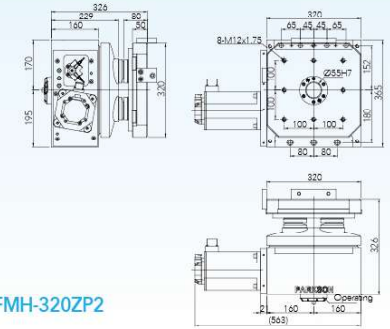

FMH-320ZP2

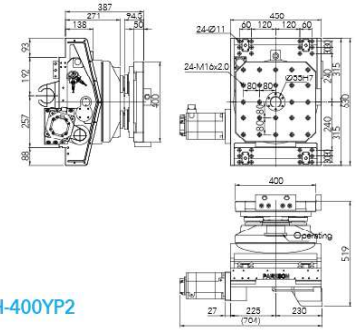

FMH-400YP2

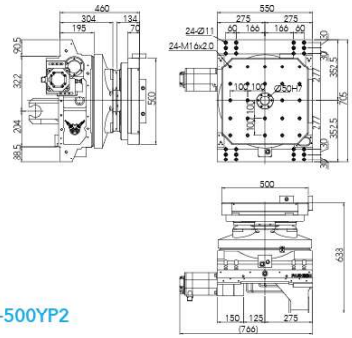

FMH-500YP2

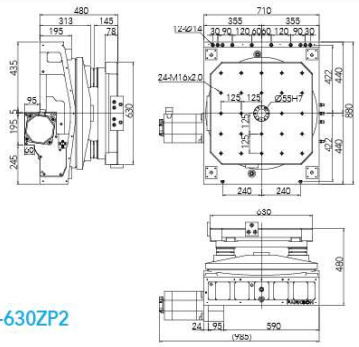

FMH-630ZP2

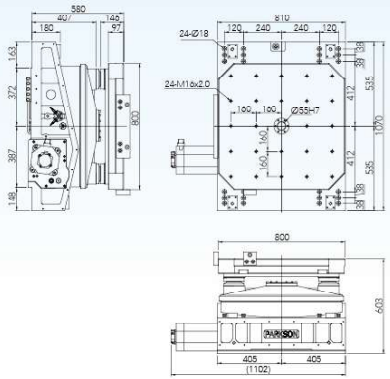

FMH-800YP2

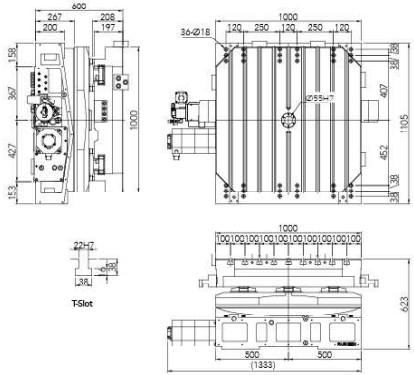

FMH-1000YP2T

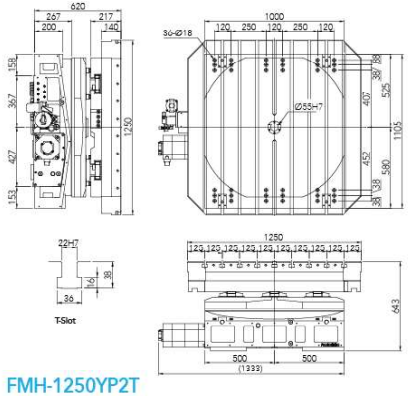

FMH-1250YP2T

Standard
MNC
PAR
DMTRT
FMH
FMHG
HMC
HMG3
HMD
APC
VLHI

FMHG Series

Horizontal CNC Rotary Table
横式CNCロータリーテーブル

Model Classification 型式の選用

FMHG-6380YP2

- **FMHG** Horizontal CNC Rotary Table
  横式CNCロータリーテーブル
- **6380** Table Dimension 630x800mm
  パレット寸法630x800mm
- **Y** Interface Type **X:** Hard rail **Y:** Linear **Z:** Flatness
  インターフェース **X:**ハードレール I/F **Z:**平底 I/F
  Y:ライナー I/F
- **P2** Two Pallets Included
  パレット2個含み
- **T** T-slot Pallet (Tapping Hole is Standard)
  T溝式パレット (標準タイプはネジ穴式パレット)

FMHG-6380YP2

Product Feature

- High accuracy and high rigidity.
- Precise positioning by coupling gears.
- Can be equipped with an APC to do pallets change automatically.
- Applicable to the FMS (Flexible Manufacturing System).

製品の特長

- 高精度、高剛性
- ハースカップリングで位置決め
- APCと合わせ、パレットは自動交換できる。
- FMSに運用できる。

Specifications 仕様		Unit	FMHG-320P2	FMHG-400P2	FMHG-500P2	FMHG-630P2	FMHG-800P2	FMHG-1000P2	FMHG-1250P2
Pallet diameter パレット寸法		mm	320×320	400×400	500×500	630×630	800×800	1000×1000	1250×1250
Spindle hole diameter スピンドル穴径		mm	Ø18H7	Ø55H7	Ø55H7	Ø55H7	Ø55H7	Ø55H7	Ø55H7
Overall height in horizontal 横置き全高		mm	360	380	460	500	530	600	620
Servo motor (Option) サーボモータ (オプション)	FANUC		αiF8	αiF8	αiF8	αiF12	αiF22	αiF22	αiF30
	SIEMENS		1FK7063	1FK7063	1FK7063	1FK7083	1FK7101	1FK7101	1FK7105
Total reduction ratio 総合減速比			1:120	1:120	1:90	1:180	1:180	1:360	1:360
Max. rotation speed パレット面最大回転速度 Motor 2000 min^{-1}		r.p.m	16.7	16.7	22.2	11.1	11.1	5.5	5.5
Min. increment 最小設定単位		deg.	1	1	1	1	1	1	1
Indexing accuracy 位置決め精度		arc-sec	10	10	10	10	10	10	10
Repeatability accuracy 繰り返し精度		arc-sec	2	2	2	2	2	2	2
Clamping torque クランプトルク		kgf-m	420	600	860	860	1050	6000	6000
Hydraulic pressure 油圧力		kg/cm²	35	50	50	50	50	50	50
Permissible cutting force 許容切削力		kgf-m	315	450	650	650	790	4200	4200
Max. load (Put horizontally) 最大荷重(水平放置)		kg	300	400	500	1200	2000	3500	5000
N.W. 製品重量		kg	206	515	640	1075	1450	2680	3030

1. Please contact us for more detailed specification.
2. PARKSON owns the rights to modify the drawing and specification.
3. Servo motors, drives, encoders and hydraulic units are excluded.

1. 詳細仕様についてはお問い合わせください。
2. PARKSONは図面と仕様を変更することがあります。
3. サーボモータ、ドライブ、エンコーダ、油圧ユニットは対象外です。

FMHG Series
Horizontal CNC Rotary Table
横式CNCロータリーテーブル

Dimensions 外形寸法

Unit: mm

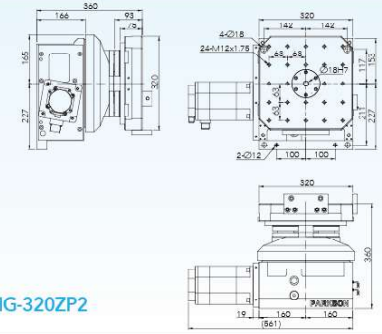

FMHG-320ZP2

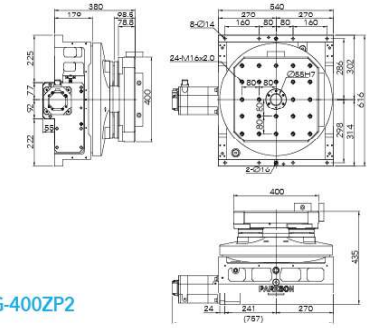

FMHG-400ZP2

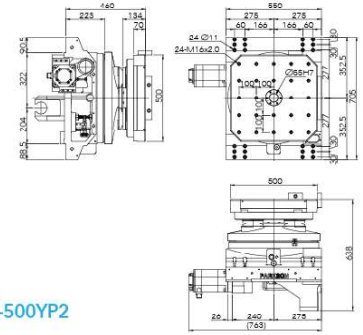

FMHG-500YP2

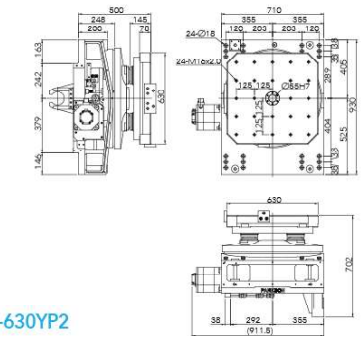

FMHG-630YP2

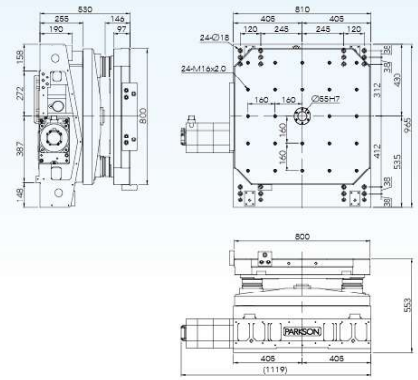

FMHG-800YP2

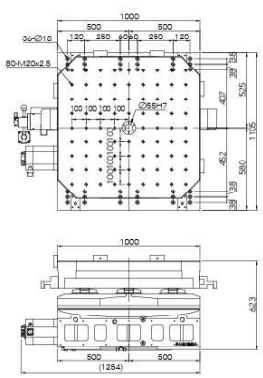

FMHG-1000YP2

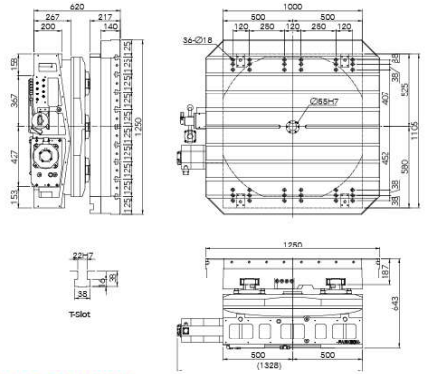

FMHG-1250YP2T

Standard
MNC
PAR
DMTRT
FMH
FMHG
HMC
HMG3
HMD
APC
VLHI

HMC Series

Horizontal CNC Rotary Table
横式CNCロータリーテーブル

Model Classification 型式の選用

HMC-1212ZTE

- **HMC** Horizontal CNC Rotary Table
  横式CNCロータリーテーブル
- **1212** Table Dimension 1200x1200mm
  テーブル寸法1200x1200mm
- **Z** Interface Type **X:** Hard rail **Y:** Linear **Z:** Flatness **E:** Add Encoder Interface
  インターフェース **X:**ハードレールI/F **Z:**平底I/F **Y:**ライナーI/F **E:**光学式エンコーダーI/F取付
- **T** T-slot Pallet (Tapping Hole is Standard)
  T溝式テーブル(標準タイプはネジ穴式テーブル)

HMC-1212ZTE

Product Feature

- Applicable for horizontal boring & milling machines.
- Hydraulic clamping system.
- Can do cutting and processing synchronously.
- Can be cooperated with OEM/ODM.

製品の特長

- 横中ぐり盤に適用
- 油圧クランプシステム
- 工作機械と連動加工ができる。
- OEM/ODM対応可能

Specifications 仕様		Unit	HMC-250	HMC-400	HMC-501	HMC-630	HMC-800	HMC-1416	HMC-1820	HMC-2000K
Table diameter テーブル寸法		mm	250×250	400×400	500×500	630×630	800×800	1400×1600	1800×2000	2000×2000
Spindle hole diameter スピンドル穴径		mm	Ø64H7	Ø55H7	Ø50H7	Ø50H7	Ø50H7	Ø140H7	Ø160H7	Ø160H7
Overall height in horizontal 横置き全高		mm	230	270	295	330	360	440	650	650
Width of T-slot T溝幅		mm	–	–	18H7	–	–	24H7	28H7	28H7
Servo motor (Option) サーボモータ (オプション)	FANUC		αiF4	αiF12	αiF12	αiF22	αiF30	αiF30	αiF30	αiF40
	SIEMENS		1FK7060	1FK7083	1FK7083	1FK7101	1FK7105	1FK7105	1FK7105	1FK7105
Servo motor max. rotation speed サーボモータ 最大回転速度		r.p.m	2000	3000	2000	2000	2000	1000	1000	1000
Total reduction ratio 総合減速比			1:90	1:90	1:90	1:180	1:180	1:360	1:720	1:720
Max. rotation ratio テーブル面最大回転率		r.p.m	22.2	33.3	22.2	11.1	11.1	2.8	1.4	1.4
Min. increment 最小設定単位		deg.	0.001	0.001	0.001	0.001	0.001	0.001	0.001	0.001
Indexing accuracy 位置決め精度		arc-sec	20	15	15	15	15	15	15	15
Repeatability accuracy 繰り返し精度		arc-sec	4	4	4	4	4	4	4	4
Clamping torque クランプトルク		kgf-m	90	197	270	680	830	1150	2380	2380
Hydraulic pressure 油圧力		kg/cm²	35	35	35	35	35	35	35	35
Permissible cutting force 許容切削力		kgf-m	50	120	190	380	700	865	1790	1790
Max. load (Put horizontally) 最大荷重(水平放置)		kg	170	400	600	1200	2000	10000	20000	20000
N.W. 製品重量		kg	110	250	450	670	1125	4300	8000	10500

1. Please contact us for more detailed specification.
2. PARKSON owns the rights to modify the drawing and specification.
3. Servo motors, drives, encoders and hydraulic units are excluded.

1. 詳細仕様についてはお問い合わせください。
2. PARKSONは図面と仕様を変更することがあります
3. サーボモータ、ドライブ、エンコーダ、油圧ユニットは対象外です。

HMC Series
Horizontal CNC Rotary Table
横式CNCロータリーテーブル

Dimensions 外形寸法

Unit: mm

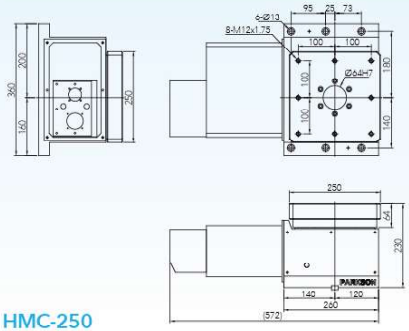

HMC-250

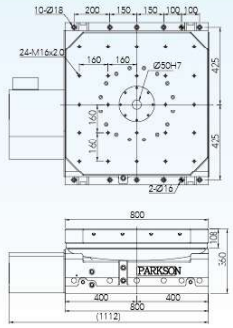

HMC-800Z

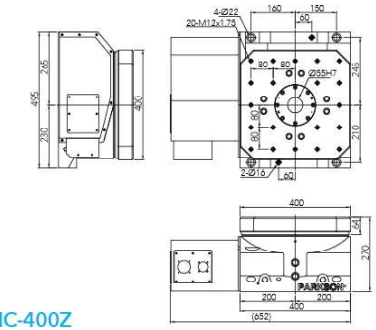

HMC-400Z

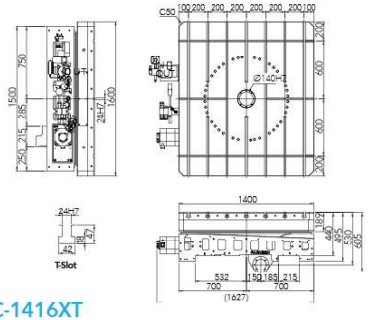

HMC-1416XT

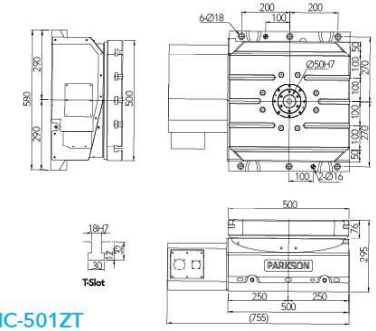

HMC-501ZT

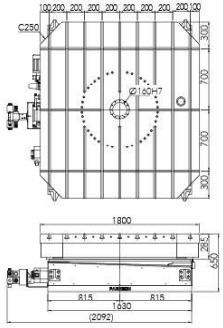

HMC-1820ZT

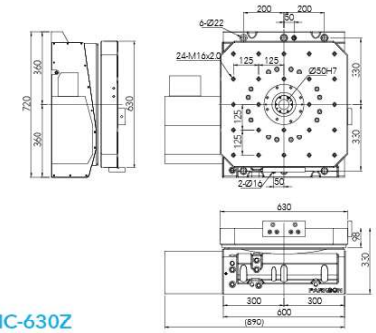

HMC-630Z

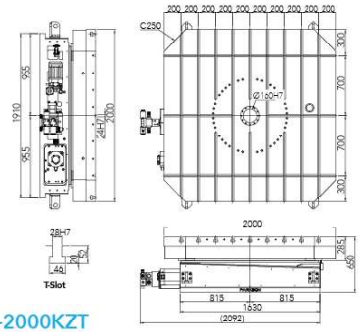

HMC-2000KZT

HMG3 Series

Horizontal CNC Rotary Table
横式CNCロータリーテーブル

Model Classification 型式の選用

HMG3-501ZT

- **HMG3** Horizontal CNC Rotary Table
  横式CNCロータリーテーブル
- **501** Table Dimension 500x500mm
  テーブル寸法500x500mm
- **Z** Interface Type **X:** Hard rail **Y:** Linear **Z:** Flatness
  インターフェース **X:**ハードレール I/F **Z:**平底 I/F **Y:**ライナー I/F
- **T** T-slot Pallet (Tapping Hole is Standard)
  T溝式テーブル(標準タイプはネジ穴式テーブル)

HMG3-501ZT

Product Feature

- Applicable for horizontal machining centers.
- Hydraulic clamping system; can do heavy cutting.
- Precise positioning by coupling gears.
- Can be cooperated with OEM/ODM.

製品の特長

- 横型加工機に適用する。
- 油圧クランプシステム、重切削は対応できる。
- ハースカップリングで位置決め
- OEM/ODM対応可能

Specifications 仕様		Unit	HMG3-400	HMG3-501	HMG3-630	HMG3-800	HMG3-1000
Table diameter テーブル寸法		mm	400×400	500×500	630×630	800×800	1000×1000
Spindle hole diameter スピンドル穴径		mm	Ø55H7	Ø55H7	Ø55H7	Ø50H7	Ø55H7
Overall height in horizontal 横置き全高		mm	270	295	330	360	400
Width of T-slot T溝幅		mm	–	–	–	–	22H7
Servo motor (Option) サーボモータ(オプション)	FANUC		αiF12	αiF12	αiF12	αiF22	αiF30
	SIEMENS		1FK7083	1FK7083	1FK7083	1FK7101	1FK7105
Total reduction ratio 総合減速比			1:120	1:120	1:180	1:180	1:360
Max. rotation speed テーブル面最大回転速度 Motor 2000min⁻¹		r.p.m	16.7	16.7	11.1	11.1	5.5
Min. increment 最小設定単位		deg.	1	1	1	1	1
Indexing accuracy 位置決め精度		arc-sec	10	10	10	10	10
Repeatability accuracy 繰り返し精度		arc-sec	2	2	2	2	2
Clamping torque クランプトルク		kgf-m	875	875	1815	2285	3285
Hydraulic pressure 油圧力		kg/cm²	35	35	50	50	50
Permissible cutting force 許容切削力		kgf-m	650	650	1270	1600	2300
Max. load (Put horizontally) 最大荷重(水平放置)		kg	400	500	1200	2000	5000
N.W. 製品重量		kg	350	340	900	1200	2150

1. Please contact us for more detailed specification.
2. PARKSON owns the rights to modify the drawing and specification.
3. Servo motors, drives, encoders and hydraulic units are excluded.

1. 詳細仕様についてはお問い合わせください。
2. PARKSONは図面と仕様を変更することがあります。
3. サーボモータ、ドライブ、エンコーダ、油圧ユニットは対象外です。

HMG3 Series
Horizontal CNC Rotary Table
横式CNCロータリーテーブル

Dimensions 外形寸法

Unit: mm

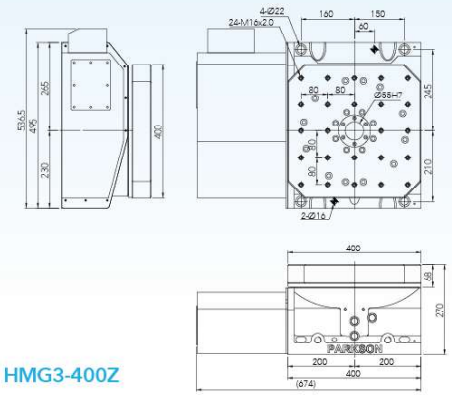

HMG3-400Z

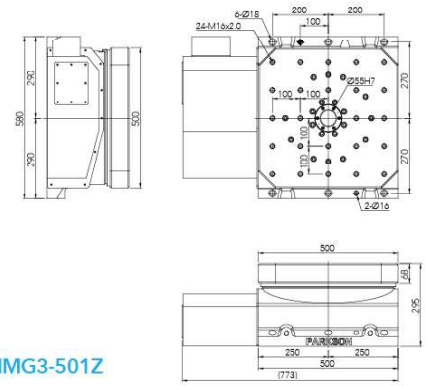

HMG3-501Z

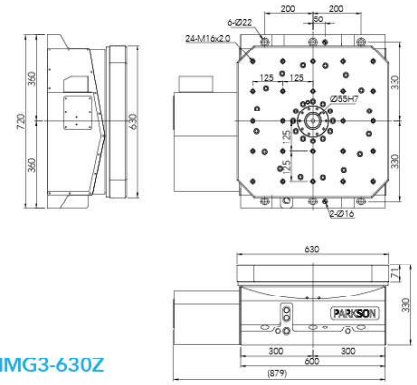

HMG3-630Z

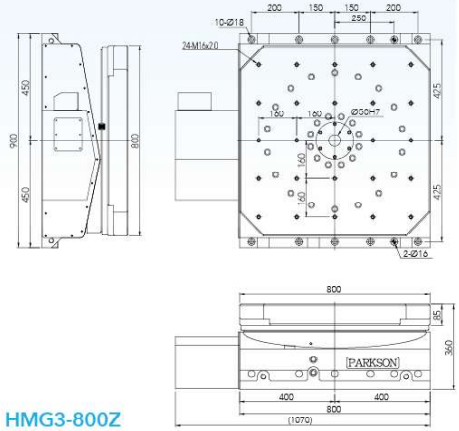

HMG3-800Z

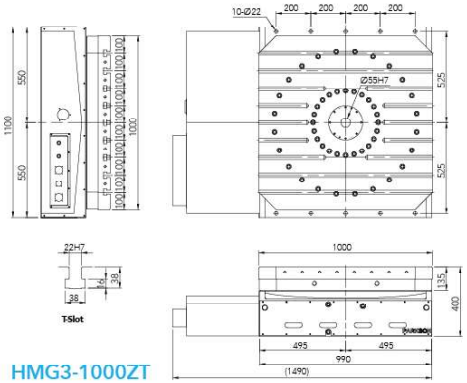

HMG3-1000ZT

HMD Series

Horizontal CNC Rotary Table
横式CNCロータリーテーブル

Model Classification 型式の選用

HMD-1416ZTE

- **HMD** Horizontal CNC Rotary Table
  横式CNCロータリーテーブル
- **1416** Table Dimension 1400x1600mm
  テーブル寸法1400x1600mm
- **Z** Interface Type **X:** Hard rail **Y:** Linear **Z:** Flatness **E:** Add Encoder Interface
  インターフェース **X:**ハードレール I/F **Z:**平底I/F **Y:**ライナーI/F **E:**エンコーダーI/F取付
- **T** T-slot Pallet (Tapping Hole is Standard)
  T溝式テーブル(標準タイプはネジ穴式テーブル)

HMD-1416ZTE

Product Feature

- Applicable for horizontal boring & milling machines.
- Hydraulic clamping system; can do heavy cutting.
- Can be cooperated with OEM/ODM.
- Can do cutting and processing asynchronously.

製品の特長

- 横中ぐり盤に適用
- 油圧クランプシステムで、重切削は対応できる。
- OEM/ODM対応可能
- 非連動加工式

Specifications 仕様		Unit	HMD-1250	HMD-1416	HMD-1618K	HMD-1820	HMD-2500
Table diameter テーブル寸法		mm	1250×1250	1400×1600	1600×1800	1800×2000	2500×2500
Spindle hole diameter スピンドル穴径		mm	Ø140H7	Ø140H7	Ø140H7	Ø140H7	Ø250H7
Overall height in horizontal 横置き全高		mm	395	400	400	635	760
Width of T-slot T溝幅		mm	22H7	24H7	24H7	28H7	28H7
Servo motor (Option) サーボモータ (オプション)	FANUC		αiF30	αiF30	αiF30	αiF30	αiF30
	SIEMENS		1FK7105	1FK7105	1FK7105	1FK7105	1FK7105
Servo motor max. rotation speed サーボモータ 最大回転速度		r.p.m	1000	1440	1440	1000	1440
Total reduction ratio 総合減速比			1:400	1:800	1:800	1:1000	1:1440
Max. rotation ratio テーブル面最大回転率		r.p.m	2.5	1.8	1.8	1.0	1.0
Min. Increment 最小設定単位		deg.	0.001	0.001	0.001	0.001	0.001
Indexing accuracy (Installing encoder) 位置決め精度 (光学式エンコーダー取付)		arc-sec	10	10	10	10	10
Repeatability accuracy 繰り返し精度		arc-sec	6	6	6	6	6
Clamping torque クランプトルク		kgf-m	800	1600	1600	2200	4034
Hydraulic pressure 油圧力		kg/cm²	50	50	50	50	50
Permissible cutting force 許容切削力		kgf-m	640	825	825	900	3027
Max. load (Put horizontally) 最大荷重(水平放置)		kg	5000	10000	10000	20000	35000
N.W. 製品重量		kg	2200	4000	4380	7500	18000

1. Please contact us for more detailed specification.
2. PARKSON owns the rights to modify the drawing and specification.
3. Servo motors, drives, encoders and hydraulic units are excluded.

1. 詳細仕様についてはお問い合わせください。
2. PARKSONは図面と仕様を変更することがあります。
3. サーボモータ、ドライブ、エンコーダ、油圧ユニットは対象外です。

HMD Series
Horizontal CNC Rotary Table
横式CNCロータリーテーブル

Dimensions 外形寸法

Unit: mm

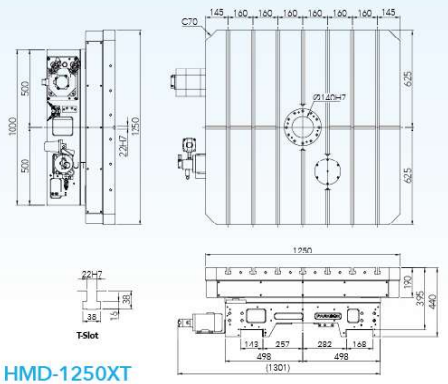

HMD-1250XT

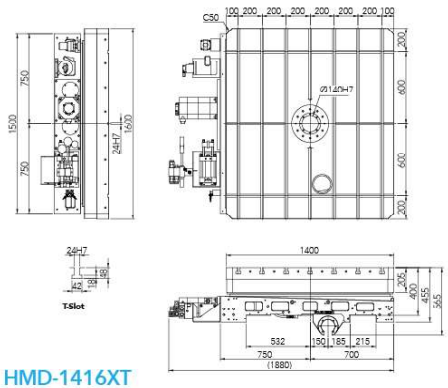

HMD-1416XT

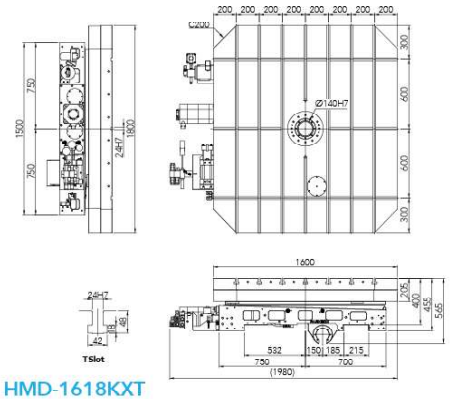

HMD-1618KXT

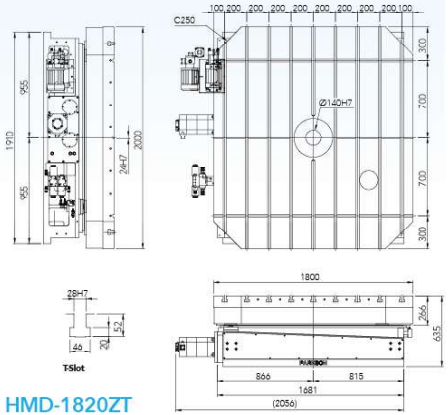

HMD-1820ZT

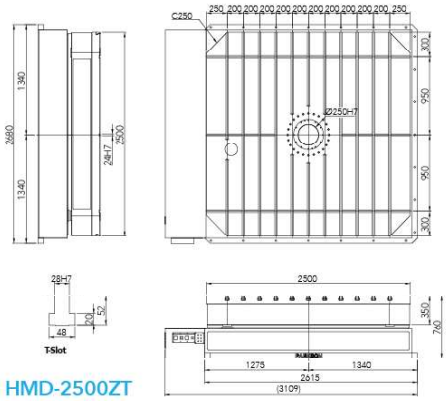

HMD-2500ZT

APC Series

Vertical Auto Pallet Changer System
立式パレット自動交換システム

Model Classification 型式の選用

APC-5085GYT

- **APC** Vertical Auto Pallet Changer System
  立式パレット自動交換システム
- **5085** Pallet Dimension 500x850mm
  パレット寸法500x850mm
- **G** Transmission Way: **G:** Driven by hydraulic gear
  S: Driven by Servo Motor
  伝送方式: **G**:油圧ギヤ駆動
  S:サーボモータ駆動
- **Y** Interface Type **Y:** Linear **Z:** Flatness
  インターフェース **Y**:ライナーI/F　**Z**:平底I/F
- **T** T-slot Pallet (Tapping Hole is Standard)
  T溝式パレット(標準タイプはネジ穴式パレット)

APC-5085GYT

Product Feature

- High accuracy and high efficiency.
- Use a servo motor or hydraulic gear to do transmission.
- Positioning and clamping the pallet with tapper cone.

製品の特長

- 高速、高精度
- 駆動装置はサーボモータ又は油圧ギヤで駆動する。
- テーパーコーンで位置決め、パレットをクランプする。

Specifications 仕様		Unit	APC-4056	APC-4060	APC-4072	APC-4680	APC-5070	APC-5085
Pallet diameter パレット寸法		mm	400×560	400×600	400×720	460×800	500×700	500×850
Transmission way 伝送方式			By servo motor drive (Hydraulic rack drive) サーボモータ駆動 (油圧ラック駆動)					
Servo motor (Option) サーボモータ (オプション)	FANUC		αiF12	αiF12	αiF12	αiF12	αiF12	αiF12
	MELDAS		HF-204S	HF-204S	HF-204S	HF-204S	HF-204S	HF-204S
Exchange way 交換方式			Reciprocating action (Angle 180) 180°往復					
Exchange time (Servo motor) 交換時間(サーボモータ)		sec	8~10	8~10	8~10	8~10	8~10	11~13
Exchange time (Hydraulic rack) 交換時間(油圧ラック)		sec	11~13	11~13	11~13	11~13	11~13	12~14
Ascending and descending drive (Hydraulic) 昇降駆動(油圧)		kg/cm²	35	35	35	35	35	60
Ascending and descending travel of the pallet 昇降ストローク		mm	60	60	60	60	60	98
The thrust force to ascend 上昇推力		kg	970 Hydraulic (35 kg/cm²) 970 油圧 (35 kg/cm²)					1660 Hydraulic (60 kg/cm²) 1660 油圧 (60 kg/cm²)
Taper cone clamping force クランプ力 (35kg/cm²)		kgf-m	550×4=2200	550×4=2200	550×4=2200	550×4=2200	550×4=2200	550×4=2200
Max. work load 許容積載荷重		kg	200×2=400	200×2=400	200×2=400	200×2=400	200×2=400	450×2=900
Indexing way 位置決め方式			Locking by taper cone テーパーコーンで位置決め					
Indexing way (Hydraulic) 位置決め方式(油圧)		kg/cm²	35	35	35	35	35	35
Weight of rotary exchange mechanism 回転交換機構重量		kg	180	200	180	228	190	270
Weight of 2 pallets パレット重量		kg	95×2=190	126×2=252	110×2=220	162×2=324	140×2=280	266×2=532
Weight of locking base クランプベース重量		kg	105	100	105	128	120	200

1. Please contact us for more detailed specification.
2. PARKSON owns the rights to modify the drawing and specification.
3. Servo motors, drives, encoders and hydraulic units are excluded.

1. 詳細仕様についてはお問い合わせください。
2. PARKSONは図面と仕様を変更することがあります。
3. サーボモータ、ドライブ、エンコーダ、油圧ユニットは対象外です。

APC Series
Vertical Auto Pallet Changer System
立式パレット自動交換システム

Dimensions 外形寸法

Unit: mm

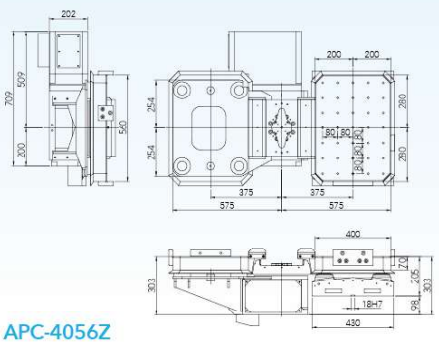

APC-4056Z

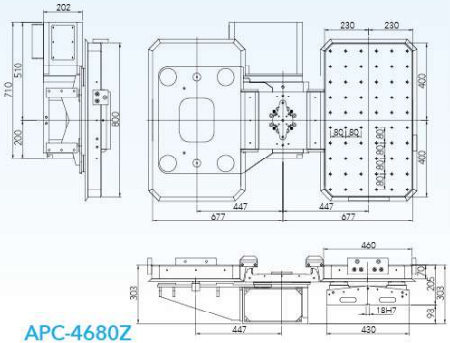

APC-4680Z

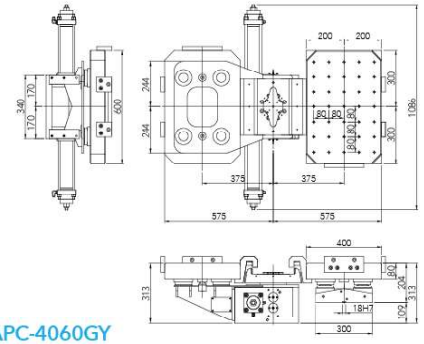

APC-4060GY

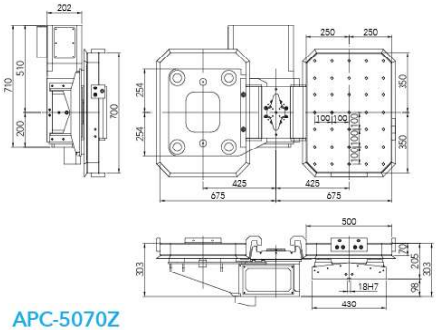

APC-5070Z

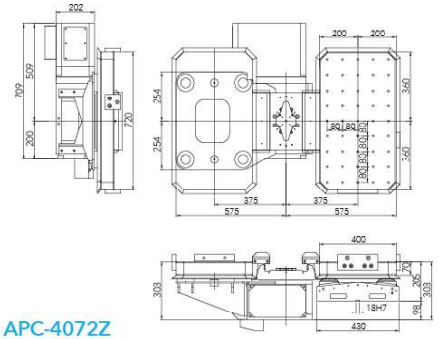

APC-4072Z

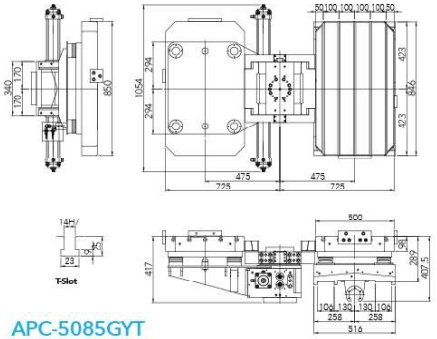

APC-5085GYT

Standard
MNC
PAR
DMTRT
FMH
FMHG
HMC
HMG3
HMD
APC
VLHI

APC Series

Horizontal Auto Pallet Changer System
横式パレット自動交換システム

Model Classification 型式の選用

APC-800S

- **APC** Horizontal Auto Pallet Changer System
  横式パレット自動交換システム
- **800** Pallet Dimension 800x800mm
  パレット寸法800x800mm
- **S** Transmission Way:
  G: At the Bottom
  (Driven by Hydraulic Gear)
  S: At the Bottom
  (Driven by Servo Motor)
  伝送方式: **G**:下置き式 (油圧ラック駆動)
  S:下置き式 (サーボモータ駆動)

APC-800S

Product Feature

- High accuracy and high efficiency.
- Use a servo motor or hydraulic gear to do transmission.
- Positioning and clamping the pallet with tapper cone

製品の特長

- 高速、高精度
- 駆動装置はサーボモータ又は油圧ラックで駆動する。
- テーパーコーンで位置決め、パレットをクランプする。

Specifications 仕様			Unit	APC-320JS	APC-400S	APC-503S	APC-630S	APC-800S
Pallet diameter パレット寸法			mm	320×320	400×400	500×500	630×630	800×800
Transmission way 伝送方式				By servo motor drive (Hydraulic rack drive) サーボモータ駆動 (油圧ラック駆動)				
Exchange way 交換方式				Reciprocating action (Angle 180) 180°往復				
Servo motor (Option) サーボモータ (オプション)	ABS type ABS形式	FANUC		αiF8	αiS12	αiF12	αiF22	αiF22
		MELDAS		HF-154S	HF-204S	HF-204S	HF-354S	HF-354S
Total reduction ratio 総合減速比				1：120	1:120	1:120	1:144	1:360
Exchange time (Servo motor) 交換時間(サーボモータ)			sec	10	10	12	14	18
Exchange time (Hydraulic rack) 交換時間(油圧ラック)			sec	12	12	14	16	20
Ascending and descending drive (Hydraulic) 昇降駆動(油圧)			kg/cm²	40	70	70	50	50
Ascending and descending travel of the pallet 昇降ストローク			mm	82	55	55	55	70
Bilateral of work max. weight error 両サイドワークの最大重量差			kg	250	300	400	1000	1400
Max. work load 許容積載荷重			kg	300×2=600	400×2=800	500×2=1000	1200×2=2400	2000×2=4000
Weight of rotary exchange mechanism (Including Tray) 回転交換機構、フォーク重量を含み			kg	300	280	450	1055	1550
Weight of 2 pallets パレット重量			kg	50×2=100	70×2=140	135×2=270	240×2=480	360×2=720
Loading station weight 段取りステーション重量			kg	–	–	–	138	350

1. Please contact us for more detailed specification.
2. PARKSON owns the rights to modify the drawing and specification.
3. Servo motors, drives, encoders and hydraulic units are excluded.

1. 詳細仕様についてはお問い合わせください。
2. PARKSONは図面と仕様を変更することがあります。
3. サーボモータ、ドライブ、エンコーダ、油圧ユニットは対象外です。

APC Series
Horizontal Auto Pallet Changer System
横式パレット自動交換システム

Dimensions 外形寸法

Unit: mm

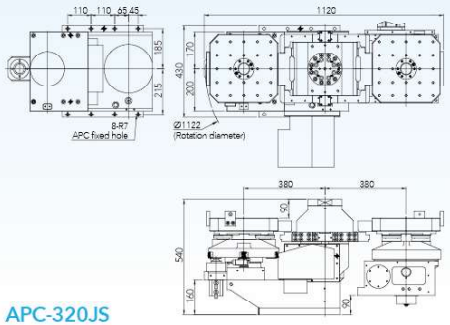

APC-320JS

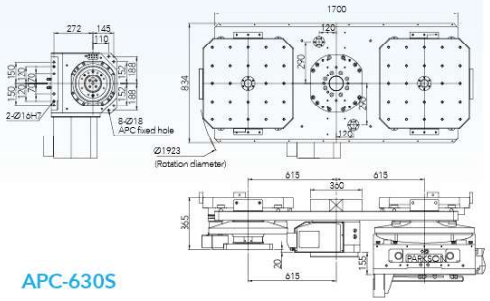

APC-630S

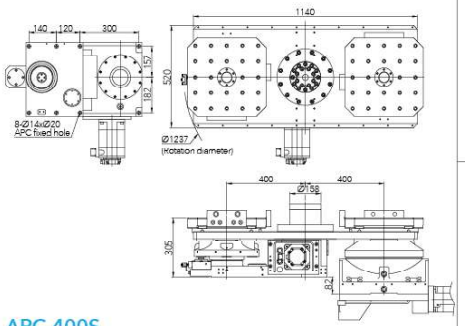

APC-400S

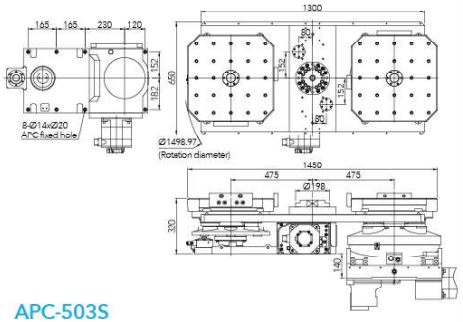

APC-503S

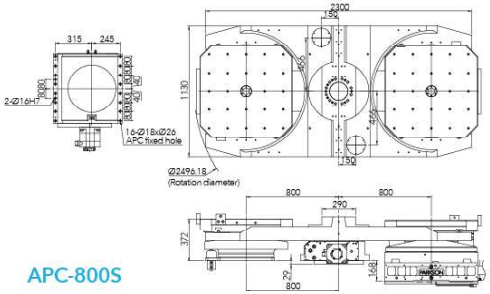

APC-800S

VLHI Series

Hydraulic Index Table
油圧インデックステーブル

Model Classification 型式の選用

VLHI-350M

- **VLHI** Hydraulic Index Table 油圧インデックステーブル
- **350** Table Diameter **Ø350** テーブル直径 **Ø350**
- **M** Interface Type **M:** Horizontal インターフェースタイプ **M:** 横式

VLHI-6363KGD4

Product Feature

- High accuracy and high rigidity.
- Can turn clockwise and counter-clockwise. Low failure rate.
- Applicable to round plate type special purpose machines and cutting machining centers.

製品の特長

- 超高精度、高剛性
- 時計回り、反時計回りに回転でき、長時間使用でも故障率は低い。
- 円テーブル式専用加工機及びマシニングセンターに適用する。

Specifications 仕様		Unit	VLHI-201	VLHI-251	VLHI-350	VLHI-501	VLHI-600	VLHI-801
Table diameter テーブル直径		mm	Ø200	Ø250	Ø350	Ø500	Ø600	Ø800
Spindle hole diameter スピンドル穴径		mm	Ø30H7	Ø30H7	Ø70H7	Ø130H7	Ø162H7	Ø55H7
Trough hole diameter 貫通穴径		mm	Ø30	Ø30	Ø40	Ø61	Ø102	–
Overall height in vertical 縦置き全高		mm	303	310	407	–	–	–
Overall height in horizontal 横置き全高		mm	175	180	220	235	280	305
Division number 固定割出数(等分)	Standard 標準		4,6,8,12,24 Division (alternative) 4, 6, 8, 12, 24等分の中一つを選ぶ					
	Special 特殊仕様		2, 3, 5, 9, 10…… Specially orders by customization 2, 3, 5, 9, 10…… オーダーメード対応可能					
Indexing accuracy 位置決め精度		arc-sec	8	8	10	10	10	10
Rotation direction 回転方向			CW or CCW 時計回りまたは反時計回り					
Max. rotation torque 最大回転トルク		kgf-m	25	25	60	80	100	300
Max. Sub-table outer diameter 最大サブテーブル外径		mm	Ø550	Ø550	Ø700	Ø900	Ø1200	Ø1500
Max. work load 許容積載荷重	Normal 通常減速回転	kg	70	70	200	300	600	1200
	Maximum 最大減速回転	kg	120	120	500	600	1200	2000
Permisible instant inertia (GD2) 許容瞬間慣性(GD2)		kg-m²	35	35	90	180	500	800
Clamping force クランプ力		kg	1100	1100	1350	3000	4100	4000
Operating pressure 作動圧力		kg/cm²	35	35	35	35	35	35
Table application 本体固定方式		kg	Vertical or horizontal 立置き、横置き式			Horizontal 横置き式		
N.W. 製品重量		kg	58	63	145	280	460	820

1. Please contact us for more detailed specification.
2. PARKSON owns the rights to modify the drawing and specification.
3. Servo motors, drives, encoders and hydraulic units are excluded.

1. 詳細仕様についてはお問い合わせください。
2. PARKSONは図面と仕様を変更することがあります。
3. サーボモータ、ドライブ、エンコーダ、油圧ユニットは対象外です。

VLHI Series
Hydraulic Index Table
油圧インデックステーブル

Dimensions 外形寸法 Unit: mm

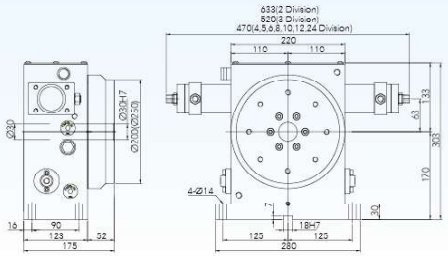

VLHI-201

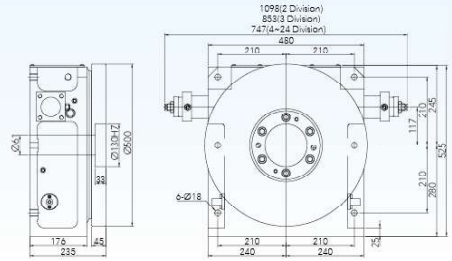

VLHI-501

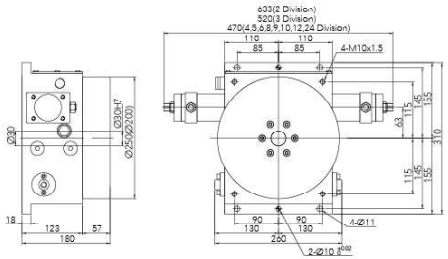

VLHI-251M

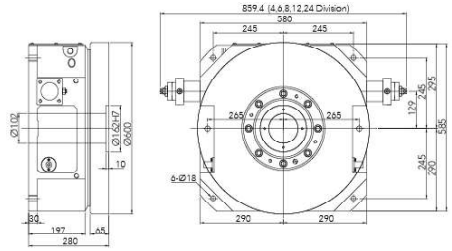

VLHI-600

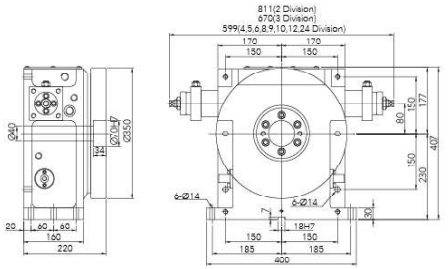

VLHI-350

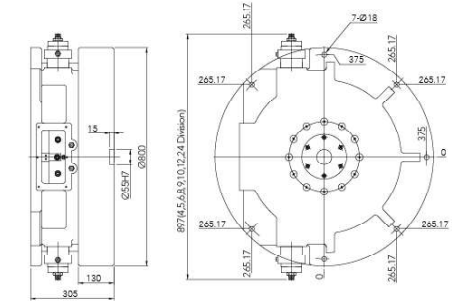

VLHI-801

SNC Series

Swing Spindle Head
B軸ヘッド

Product Feature

- B axis capable of simultaneous machining (0.001 degree) with high precision positioning and each 5-degree division positioning machining (larger torque rigidity in turning), can do heavy cutting.
- Built-in 15000rpm turning spindle HSK-63T (CAPTO 6).
- B shaft swinging ±110 degrees.
- Modulation design for quick installation.
- B axis in high flexibility and productive efficiency for turning and milling.

製品の特長

- B軸は同時加工(0.001度)が可能で、高精度の位置決め及び5度ごとに1割出の加工ができる。(切削時のトルク剛性が高い)重切削に対応できる。
- 内蔵式15000rpm回転スピンドルHSK-63T(CAPTO 6)式
- B軸のスイング角度は±110度
- モジュールの設計で、迅速なインストールできる。
- B軸の高運用性と高生産効率は旋削加工に実現できる

SNC-15 (BT-30/HSK-40)

Specifications 仕様		Unit	SNC-15	SNC-35	SNC-55	SNCG-55	SNCG-55A
Total reduction ratio 総合減速比			1:60	1:90	1:120	1:120	1:120
Max. rotation speed Motor 2000min^{-1} テーブル最大回転速度		r.p.m.	33.3	22.2	16.7	16.7	16.7
Min. increment 最小設定単位		deg.	0.001	0.001	0.001	0.001°/ 5°	0.001°/ 5°
Indexing accuracy 位置決め精度		arc-sec	45	20	20	20 / 10	20 / 10
Repeatabilitiy accuracy 繰り返し精度		arc-sec	6	6	6	6 / 2	6 / 2
Clamping torque クランプトルク		kgf-m	12	90	153	80	80
Operating hydraulic pressure for clamping torque クランプトルク用の作動油圧		kg/cm²	50	35	35	50	50
Clamping torque for tooth plate カップリングのクランプトルク	Hydraulic油圧 35 kg/cm²	kgf	–	–	–	2800	2800
Permissible cutting force 0.001°/5° 許容切削力		kgf-m	28	50	100	50 / 250	50 / 250
N.W. 製品重量		kg	30	77	410	460	450

1. Please contact us for more detailed specification.
2. PARKSON owns the rights to modify the drawing and specification.
3. Servo motors, drives, encoders and hydraulic units are excluded.

1. 詳細仕様についてはお問い合わせください。
2. PARKSONは図面と仕様を変更することがあります。
3. サーボモータ、ドライブ、エンコーダ、油圧ユニットは対象外です。

SNC-35 (BT-30/HSK-40E)

SNC-55 (BT-40/HSK-63A)

SNC-55E (BT-40/HSK-63A)

PARD Series

CNC Tilting Rotary Table (D.D. Motor)
DDモータ式傾斜CNCロータリーテーブル

Product Feature

- Adopt Direct-drive motor, high rotary speed, no backlash, no weariness and low inertia.
- The range of rotary radius is capable of machining large work piece. The A and C axis adopt the disc brake that the center point will not run out easily.
- Can be equipped with an encoder to achieve better positioning accuracy.
- Self-lock protective function at emergency stop.

製品の特長

- 回転速度が速く、バックラッシュや、磨耗が無く、慣性モーメントが低い。
- ワークは回転半径により大きく加工でき、A、C軸はディスクブレーキシステムを用いて、中心静止点は偏移しにくい。
- 高精度の光学式エンコーダーを取付け、精密な位置決めは達成できる。
- 非常電源オフ時のオートロック保護機能がある。

PARD-170BRIC

Specifications 仕様		Unit	PARD-170R		PARD-170BRIC		PARD-402K		PARD-500	
Table diameter テーブル直径		mm	Ø170		Ø170		Ø400		Ø650	
Overall height in horizontal 横置き全高		mm	505		522		451		755	
Overall length 全長		mm	1077		947		1384		1742	
Center height in vertical 垂直中心高さ		mm	363		–		260		425	
Overall height in horizontal 水平テーブル面高さ		mm	363		20		260		375	
Axis 軸の方向			Rotating 回転軸	Tilting 傾斜軸	Rotating 回転軸	Tilting 傾斜軸	Rotating 回転軸	Tilting 傾斜軸	Rotating 回転軸	Tilting 傾斜軸
Total reduction ratio 総合減速比			–	1:120	–	1:90	–	1:90	–	1:120
Max. rotation speed Table/ Motor テーブル最大回転速度		r.p.m.	2000	13.3/2000	200	22.2/2000	90	20/3000	100	25/3000
Indexing accuracy (Follow encoder accuracy) 位置決め精度(光学式エンコーダーによる)		arc-sec	20	20	10	10	10	10	10	10
Repeatability accuracy 繰り返し精度		arc-sec	6	8	6	8	6	8	6	8
Clamping torque クランプトルク		kgf-m	20	112	20	112	86	153	146	188
Operating pressure 作動圧力		kg/cm²	35		35		50		50	
Max. work load 許容積載荷重	Horizontal 水平(0°~45°)	kg	70		50		200		300	
	Tilting 傾斜(45°~90°)	kg	45		30		150		250	
N.W. 製品重量		kg	320		185		645		1200	

1. Please contact us for more detailed specification.
2. PARKSON owns the rights to modify the drawing and specification.
3. Servo motors, drives, encoders and hydraulic units are excluded.

1. 詳細仕様についてはお問い合わせください。
2. PARKSONは図面と仕様を変更することがあります。
3. サーボモータ、ドライブ、エンコーダ、油圧ユニットは対象外です。

PARD-170R

PARD-500BR

PARD2 Series

CNC Tilting Rotary Table (D.D. Motor)
DDモータ式傾斜CNCロータリーテーブル

Product Feature

- Adopt Direct-drive motor, high rotary speed, no backlash, no weariness and low inertia.
- The range of rotary radius is capable of machining large work piece. The A and C axis adopt the disc brake that the center point will not run out easily.
- Can be equipped with an encoder to achieve better positioning accuracy.
- Self-lock protective function at emergency stop.

製品の特長

- 回転速度が速く、バックラッシュや、磨耗が無く、慣性モーメントが低い。
- ワークは回転半径により大きく加工でき、A、C軸はディスクブレーキシステムを用いて、中心静止点は偏移しにくい。
- 高精度の光学式エンコーダーを取付け、精密な位置決めは達成できる。
- 非常電源オフ時のオートロック保護機能がある。

PARD2-170IC

Specifications 仕様		Unit	PARD2-170		PARD2-170IC		PARD2-500IC		PARD2-630		PARD2-800	
Table diameter テーブル直径		mm	Ø170		Ø170		Ø650		Ø630		Ø800	
Overall height in horizontal 横置き全高		mm	545		522		755		650		650	
Overall length 全長		mm	810		726		1541		2069		2265	
Center height in vertical 垂直中心高さ		mm	360		–		–		325		325	
Overall height in horizontal 水平テーブル面高さ		mm	380		20		-50		235		235	
Axis 軸の方向			Rotating 回転軸	Tilting 傾斜軸	Rotating 回転軸	Tilting 傾斜軸	Rotating 回転軸	Tilting 傾斜軸	Rotating 回転軸	Tilting 傾斜軸	Rotating 回転軸	Tilting 傾斜軸
Max. rotation speed テーブル最大回転速度		r.p.m.	200	100	200	100	100	50	100	50	100	50
Indexing accuracy (follow encoder accuracy) 位置決め精度(光学式エンコーダーによる)		arc-sec	20	20	10	10	10	10	10	10	10	10
Repeatability accuracy 繰り返し精度		arc-sec	6	8	6	8	6	8	6	8	6	8
Clamping torque クランプトルク		kgf-m	20	35	20	35	146	188	278	240	315	240
Operating pressure 作動圧力		kg/cm²	35		35		35		50		70	
Max. work load 許容積載荷重	Horizontal 水平(0°~45°)	kg	35		50		300		1000		1200	
	Tilting 傾斜(45°~90°)	kg	35		30		200		500		600	
N.W. 製品重量		kg	275		185		999		2200		2600	

1. Please contact us for more detailed specification.
2. PARKSON owns the rights to modify the drawing and specification.
3. Servo motors, drives, encoders and hydraulic units are excluded.

1. 詳細仕様についてはお問い合わせください。
2. PARKSONは図面と仕様を変更することがあります。
3. サーボモータ、ドライブ、エンコーダ、油圧ユニットは対象外です。

PARD2-800

PARD2-5050P2

PARD3 Series

CNC Tilting Rotary Table (D.D. Motor)
DDモータ式傾斜CNCロータリーテーブル

Product Feature

- Adopt Direct-drive motor, high rotary speed, no backlash, no weariness and low inertia.
- The range of rotary radius is capable of machining large work piece. The A and C axis adopt the disc brake that the center point will not run out easily.
- Can be equipped with an encoder to achieve better positioning accuracy.
- Self-lock protective function at emergency stop.

製品の特長

- 回転速度が速く、バックラッシュや、磨耗が無く、慣性モーメントが低い。
- ワークは回転半径により大きく加工でき、A、C軸はディスクブレーキシステムを用いて、中心静止点は偏移しにくい。
- 高精度の光学式エンコーダーを取付け、精密な位置決めは達成できる。
- 非常電源オフ時のオートロック保護機能がある。

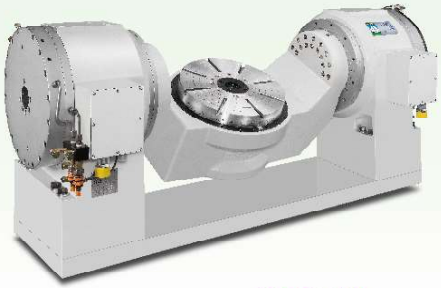

PARD3-400

Specifications 仕様		Unit	PARD3-250		PARD3-400		PARD3-500K		PARD3-630		PARD3-800	
Table diameter テーブル直径		mm	Ø250		Ø400		Ø500		Ø630		Ø800	
Overall height in horizontal 横置き全高		mm	400		535		535		635		635	
Overall length 全長		mm	1355		1650		1564		2049		2209	
Center height in vertical 垂直中心高さ		mm	240		310		310		325		325	
Overall height in horizontal 水平テーブル面高さ		mm	190		260		310		235		225	
Axis 軸の方向			Rotating 回転軸	Tilting 傾斜軸	Rotating 回転軸	Tilting 傾斜軸	Rotating 回転軸	Tilting 傾斜軸	Rotating 回転軸	Tilting 傾斜軸	Rotating 回転軸	Tilting 傾斜軸
Max. rotation speed テーブル最大回転速度		r.p.m.	100	60	100	60	100	60	100	50	100	50
Indexing accuracy (Follow encoder accuracy) 位置決め精度(光学式エンコーダーによる)		arc-sec	10	10	10	10	10	10	10	10	10	10
Repeatability accuracy 繰り返し精度		arc-sec	6	8	6	8	6	8	6	8	6	8
Clamping torque クランプトルク		kgf-m	93	93×2=186	110	100×2=200	110	100×2=200	200	200×2=400	315	240×2=480
Operating pressure 作動圧力		kg/cm²	35		50		35		50		70	
Max. work load 許容積載荷重	Horizontal 水平(0°~45°)	kg	100		300		300		1000		1200	
	Tilting 傾斜(45°~90°)	kg	75		200		200		500		600	
N.W. 製品重量		kg	750		1110		1250		2200		2600	

1. Please contact us for more detailed specification.
2. PARKSON owns the rights to modify the drawing and specification.
3. Servo motors, drives, encoders and hydraulic units are excluded.

1. 詳細仕様についてはお問い合わせください。
2. PARKSONは図面と仕様を変更することがあります。
3. サーボモータ、ドライブ、エンコーダ、油圧ユニットは対象外です。

PARD3-800

MNCD Series

CNC Rotary Table (D.D. Motor)
DDモータ式傾斜CNCロータリーテーブル

Product Feature

- Adopt Direct-drive motor, high rotary speed, no backlash, no weariness and low inertia.
- Can be equipped with an encoder to achieve better positioning accuracy.
- Self-lock protective function at emergency stop.

製品の特長

- 回転速度が速く、バックラッシュや、磨耗が無く、慣性モーメントが低い。
- 高精度の光学式エンコーダーを取付け、精密な位置決めは達成できる。
- 非常電源オフ時のオートロック保護機能がある。

MNCD-172H2

Specifications 仕様	Unit	MNCD-172	MNCD-250	MNCD-280	MNCD-320
Table diameter テーブル直径	mm	Ø170	Ø250	Ø280	Ø320
Overall height in horizontal 横置き全高	mm	245	305	355	430
Center height in vertical 垂直中心高さ	mm	135	160	190	230
Max. rotation speed テーブル面最大回転速度	r.p.m.	1500	160	150	100
Indexing accuracy 位置決め精度	arc-sec	6	6	10	10
Repeatability accuracy 繰り返し精度	arc-sec	4	4	4	4
Clamping torque クランプトルク Pneumatic 空圧 6kg/cm²	kgf-m	9	11.5	–	–
Clamping torque クランプトルク Hydraulic 油圧 35kg/cm²	kgf-m	53	67	112	153
Driving torque 駆動トルク	kgf-m	40	45	55	80
Max. work load 許容積載荷重	kg	30	60	85	85
Allowable work inertia 許容ワークイナーシャ $J = \frac{W \bullet D^2}{8}$	kg-m²	0.11	0.47	0.83	1.09
N.W. 製品重量	kg	80	115	150	230

1. Please contact us for more detailed specification.
2. PARKSON owns the rights to modify the drawing and specification.
3. Servo motors, drives, encoders and hydraulic units are excluded.

1. 詳細仕様についてはお問い合わせください。
2. PARKSONは図面と仕様を変更することがあります。
3. サーボモータ、ドライブ、エンコーダ、油圧ユニットは対象外です。

MNCD-250

MNCD-220 Four axis set / 4軸

HMCD Series

CNC Rotary Table (D.D. Motor)
DDモータ式傾斜CNCロータリーテーブル

Product Feature

- Adopt Direct-drive motor, high rotary speed, no backlash, no weariness and low inertia.
- Can be equipped with an encoder to achieve better positioning accuracy.
- Self-lock protective function at emergency stop.

製品の特長

- モータ直結で、回転速度が速く、バックラッシュや、磨耗が無く、慣性モーメントが低い。
- 高精度の光学式エンコーダーを取付け、精密な位置決めは達成できる。
- 非常電源オフ時のオートロック保護機能がある。

HMCD-600

Specifications 仕様	Unit	HMCD-400	HMCD-500	HMCD-601	HMCD-800
Table diameter テーブル直径	mm	Ø400	Ø500	Ø600	Ø800
Overall height in horizontal 横置き全高	mm	150	156	156	182
Max. rotation speed 最大回転率	r.p.m.	120	120	120	60
Indexing accuracy 位置決め精度	arc-sec	10	10	10	10
Repeatability accuracy 繰り返し精度	arc-sec	4	4	4	4
Clamping torque (Hydraulic release) クランプトルク(油圧アンクランプ)	Nm	86	–	–	315
Clamping torque (Hydraulic clamping) クランプトルク(油圧クランプ)	Nm	–	300	300	–
Hydraulic pressure 油圧力	kg/cm²	50	35	35	50
Max. load (Put horizontally) 最大荷重(水平放置)	kg	400	600	600	1500
N.W. 製品重量	kg	220	360	430	800

1. Please contact us for more detailed specification.
2. PARKSON owns the rights to modify the drawing and specification.
3. Servo motors, drives, encoders and hydraulic units are excluded.

1. 詳細仕様についてはお問い合わせください。
2. PARKSONは図面と仕様を変更することがあります。
3. サーボモータ、ドライブ、エンコーダ、油圧ユニットは対象外です。

HMCD-500KS

HMCD-400PI

MNCW Series

CNC Rotary Table (Stainless Steel)
ステンレス浸水式CNCロータリーテーブル

Product Feature

- High accuracy and high rigidity
- Body and cover fully made of stainless steel with increased durability and waterproof.
- Sealed with O ring to achieve highest protection level at IP68, capable of fully merged into electrolyte for machining.
- Capable of 4-axis simultaneous machining with machine tools.
- Capable of single axis control with single axis controller.

製品の特長

- 高精度、高剛性
- 本体とカバーは全てステンレスで、耐用性と防水性を高める。
- Oリングでシール密封し、最高防水レベルIP68には満足、完全に電解液に浸って加工できる。
- 工作機械と合わせ、四軸同時作動加工はできる。
- 単軸制御装置と配合し、単軸制御はできる。

MNCW-115BR

Specifications 仕様		Unit	MNCW-115	MNCW-150	MNCW-220	MNCW-350K
Table diameter テーブル直径		mm	Ø115	Ø150	Ø220	Ø350
Overall height in horizontal 横置き全高		mm	170	152	205	245
Center height in vertical 垂直中心高さ		mm	105	135	165	230
Total reduction ratio 総合減速比			1:144	1:60	1:240	1:120
Max. rotation speed Motor 2000min⁻¹ テーブル最大回転速度		r.p.m.	13.8	33.3	8.3	16.7
Indexing accuracy 位置決め精度		arc-sec	20	20	20	20
Repeatability accuracy 繰り返し精度		arc-sec	6	6	6	6
Max. work load 許容積載荷重	Vertical 垂直	kg	15	35	100	175
	Horizontal 水平	kg	–	50	200	350
Allowable work inertia 許容ワークイナーシャ $J = \frac{W \cdot D^2}{8}$		kg-m²	–	0.14	1.21	5.36
N.W. 製品重量		kg	30	35	90	190

1. Please contact us for more detailed specification.
2. PARKSON owns the rights to modify the drawing and specification.
3. Servo motors, drives, encoders and hydraulic units are excluded.

1. 詳細仕様についてはお問い合わせください。
2. PARKSONは図面と仕様を変更することがあります。
3. サーボモータ、ドライブ、エンコーダ、油圧ユニットは対象外です。

MNCW-150R

PARW Series

CNC Tilting Rotary Table (Stainless Steel)
ステンレス浸水式CNCロータリーテーブル

Product Feature

- High accuracy and high rigidity.
- Body and cover fully made of stainless steel with increased durability and waterproof.
- Sealed with O ring to achieve highest protection level at IP68, capable of fully merged into electrolyte for machining.
- Capable of 5-axis simultaneous machining with machine tools.
- Capable of double axis control with double axis controller.

製品の特長

- 高精度、高剛性
- 本体とカバーは全てステンレスで、耐用性と防水性を高める。
- Oリングでシール密封し、最高防水レベルIP68には満足、完全に電解液に浸って加工できる。
- 工作機械と合わせ、四軸同時作動加工はできる。
- 単軸制御装置と配合し、単軸制御はできる。

PARW-400KRE

Specifications 仕様		Unit	PARW-115		PARW-120K		PARW-131		PARW-151K		PARW-250		PARW-400K		PARW-800	
Table diameter テーブル直径		mm	Ø115		Ø120		Ø130		Ø150		Ø250		Ø400		Ø800	
Overall height in horizontal 横置き全高		mm	175		266		266		266		410		427		780	
Overall length 全長		mm	535		444.5		474.5		474.5		955		970		1266	
Center height in vertical 垂直中心高さ		mm	110		180		180		180		290		290		460	
Overall height in horizontal 水平テーブル面高さ		mm	170		180		180		180		290		300		490	
Axis 軸の方向			Rotating 回転軸	Tilting 傾斜軸	Rotating 回転軸	Tilting 傾斜軸	Rotating 回転軸	Tilting 傾斜軸	Rotating 回転軸	Tilting 傾斜軸	Rotating 回転軸	Tilting 傾斜軸	Rotating 回転軸	Tilting 傾斜軸	Rotating 回転軸	Tilting 傾斜軸
Total reduction ratio 総合減速比			1:120	1:144	1:60	1:60	1:60	1:60	1:60	1:60	1:90	1:180	1:90	1:180	1:180	1:360
Max. rotation speed Motor 2000min⁻¹ テーブル最大回転速度		r.p.m.	16.6	13.8	33.3	33.3	33.3	33.3	33.3	33.3	22.2	11.1	22.2	11.1	11.1	5.6
Indexing accuracy 位置決め精度		arc-sec	60	60	60	60	60	60	40	60	20	60	20	60	15	45
Repeatability accuracy 繰り返し精度		arc-sec	6	8	6	8	6	8	6	8	6	8	6	8	6	8
Max. work load 許容積載荷重	Horizontal 水平(0°~45°)	kg	20		30		30		30		65		65		300	
	Tilting 傾斜(45°~90°)	kg	15		25		25		25		45		45		–	
Allowable work inertia 許容ワークイナーシャ $J = \frac{W \cdot D^2}{8}$		kg-m²	0.03		0.05		0.06		0.08		0.51		1.3		24	
N.W. 製品重量		kg	60		88		88		88		317		320		1500	

1. Please contact us for more detailed specification.
2. PARKSON owns the rights to modify the drawing and specification.
3. Servo motors, drives, encoders and hydraulic units are excluded.

1. 詳細仕様についてはお問い合わせください。
2. PARKSONは図面と仕様を変更することがあります。
3. サーボモータ、ドライブ、エンコーダ、油圧ユニットは対象外です。

PARW-115BREA3

PARW-120KRC

PARW-151KRC

PARW-250R

PARS Series

CNC Tilting Rotary Table
傾斜CNCロータリーテーブル

Product Feature

- High accuracy, high rigidity and with a big through hole.
- Capable of 5 axis simultaneous machining with machine tools.
- Can be operated with a double axis controller to do double axis control.
- Sub-table type.

製品の特長

- 高精度、高剛性、中空穴大きいタイプ対応可能
- 工作機械と連動し、五軸同時加工ができる。
- 二軸制御装置と合わせ、二軸制御ができる。
- サブテーブル式

PARS-300BRHE

Specifications 仕様		Unit	PARS-221KS		PARS-300		PARS-400		PARS-630K	
Table diameter テーブル直径		mm	Ø220		Ø220		Ø400		Ø630	
Overall height in horizontal 横置き全高		mm	645		498		560		870	
Overall length 全長		mm	1202		1357		1517		2120	
Center height in vertical 垂直中心高さ		mm	485		348		375		580	
Overall height in horizontal 水平テーブル面高さ		mm	485		348		375		580	
Axis 軸の方向			Rotating 回転軸	Tilting 傾斜軸	Rotating 回転軸	Tilting 傾斜軸	Rotating 回転軸	Tilting 傾斜軸	Rotating 回転軸	Tilting 傾斜軸
Total reduction ratio 総合減速比			1:90	1:120	1:90	1:120	1:90	1:90	1:120	1:360
Max. rotation speed テーブル最大回転速度 Motor 2000min^{-1}		r.p.m.	22.2	16.7	22.2	16.7	22.2	22.2	16.7	5.5
Indexing accuracy 位置決め精度		arc-sec	15	45	15	45	15	45	15	45
Repeatability accuracy 繰り返し精度		arc-sec	6	8	6	8	6	8	6	8
Clamping torque クランプトルク	Hydraulic 油圧 35kg/cm²	kgf-m	90	112	90	112	112	112	150	200
Driving torque 駆動トルク		kgf-m	25		25		55		110	
Max. work load 許容積載荷重	Horizontal 水平(0°-45°)	kg	100		150		200		500	
	Tilting 傾斜(45°~90°)	kg	75		85		150		350	
Allowable work inertia 許容ワークイナーシャ	$J=\frac{W\cdot D^2}{8}$	kg/cm²	0.61		0.91		4		24.8	
N.W. 製品重量		kg	540		570		600		2600	

1. Please contact us for more detailed specification.
2. PARKSON owns the rights to modify the drawing and specification.
3. Servo motors, drives, encoders and hydraulic units are excluded.

1. 詳細仕様についてはお問い合わせください。
2. PARKSONは図面と仕様を変更することがあります。
3. サーボモータ、ドライブ、エンコーダ、油圧ユニットは対象外です。

APCL Series

Matrix Type - Multi-pallet changer system
複列式-マルチパレット自動交換システム

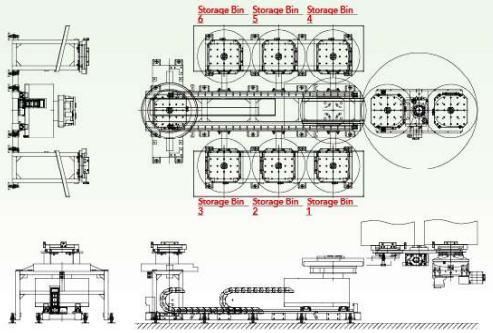

Multifunction

- Able to work with horizontal machine tools, vertical machine tools and various 5-axis machine tools.
- For both materials standby area for machining and storage for completed products.
- Able to be combined with existing machine tools.

Modulation

- Designed for various sites and applications.
- Designed for various machine tools.

Intellectualization

- Warehouse storage management with intelligent chips.
- Indicative function for table storage position.

Efficiency

- Reduce the time for manual replacement of work piece.
- Increase machining efficiency.
- Efficiently utilize spaces in workshop.

多様化

- 横型、立型マシニングセンター、各タイプの五軸作業機械とは配合できる。
- 材料投入準備エリアとも完成品保管エリアともなれる。
- 既存の作業機械と合わせて、運用できる。

モジュール化

- 様々な場所で適用するように設計できる。
- 各式な作業機械に適用するように設計できる。

スマート化

- チップセットで倉庫管理を知能化する。
- テーブルストックロケーション指示機能付き。

効率化

- 人力のワーク交換時間は短縮できる。
- 加工効率は高められる。
- 工場空間を有効的に活用できる。

Unit: mm

Specifications 仕様		Unit	APCL-400 P7SD6	APCL-500 P7SD6	APCL-630 P7SD6	APCL-800 P7SD6
Pallet diameter パレット寸法		mm	400×400	500×500	630×630	800×800
Exchange way 交換方式			Lift and rotation 昇降回転交換			
Rotation axis 回転軸	ABS servo motor ABSサーボモータ		FANUC αiF12	FANUC αiF22	FANUC αiF22	FANUC αiF22
	Total reduction ratio 総合減速比		1:144	1:144	1:180	1:180
Straight axis 直線軸	ABS servo motor ABSサーボモータ		FANUC αiF12	FANUC αiF22	FANUC αiF22	FANUC αiF22
	Total reduction ratio 総合減速比		1:10 200mm/rev	1:10 200mm/rev	1:10 200mm/rev	1:10 200mm/rev
Fork mechanism フォーク装置			Hydraulic (50kg/cm²) 油圧 (50kg/cm²)			
Lifting mechanism 昇降装置			Hydraulic (50kg/cm²) 油圧 (50kg/cm²)			
Max. work load 許容積載荷重		kg	400	500	1200	2000
Pallet exchange time 交換完了時間		sec	(50)	(55)	(85)	(110)

1. Please contact us for more detailed specification.
2. PARKSON owns the rights to modify the drawing and specification.
3. Servo motors, drives, encoders and hydraulic units are excluded.

1. 詳細仕様についてはお問い合わせください。
2. PARKSONは図面と仕様を変更することがあります。
3. サーボモータ、ドライブ、エンコーダ、油圧ユニットは対象外です。

APCR1 Series

Fan Type - Multi-pallet changer system
扇形式-マルチパレット自動交換システム

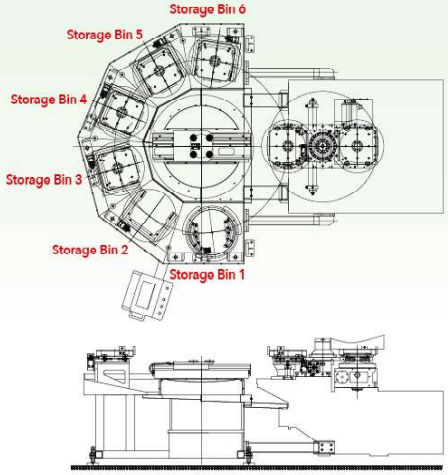

Multifunction
- Able to work with horizontal machine tools, vertical machine tools and various 5-axis machine tools.
- For both materials standby area for machining and storage for completed products.
- Able to be combined with existing machine tools.

Modulation
- Designed for various sites and applications.
- Designed for various machine tools.

Intellectualization
- Warehouse storage management with intelligent chips.
- Indicative function for table storage position.

Efficiency
- Reduce the time for manual replacement of work piece.
- Increase machining efficiency.
- Efficiently utilize spaces in workshop.

多様化
- 横型、立型マシニングセンター、各タイプの五軸作業機械とは配合できる。
- 材料投入準備エリアとも完成品保管エリアともなれる。
- 既存の作業機械と合わせて、運用できる。

モジュール化
- 様々な場所で適用するように設計できる。
- 各式な作業機械に適用するように設計できる。

スマート化
- チップセットで倉庫管理を知能化する。
- テーブルストックロケーション指示機能付き。

効率化
- 人力のワーク交換時間は短縮できる。
- 加工効率は高められる。
- 工場空間を有効的に活用できる。

Unit: mm

Specifications 仕様		Unit	APCR1-320 P6SD6	APCR1-500 P6SD6	APCR1-630 P6SD6	APCR1-800 P6SD6
Pallet diameter パレット寸法		mm	320×320	500×500	630×630	800×800
Exchange way 交換方式			Lift and rotation 昇降回転交換			
Rotation axis 回転軸	ABS servo motor ABSサーボモータ		FANUC αiF12	FANUC αiF12	FANUC αiF12	FANUC αiF22
	Total reduction ratio 総合減速比		1：144	1：144	1：144	1：120
Fork mechanism フォーク装置			Hydraulic (50kg/cm²) 油圧 (50kg/cm²)			
Lifting mechanism 昇降装置			Hydraulic (50kg/cm²) 油圧 (50kg/cm²)			
Max. work load 許容積載荷重		kg	300	500	1200	2000
Pallet exchange time 交換完了時間		sec	(30)	(45)	(70)	(100)

1. Please contact us for more detailed specification.
2. PARKSON owns the rights to modify the drawing and specification.
3. Servo motors, drives, encoders and hydraulic units are excluded.

1. 詳細仕様についてはお問い合わせください。
2. PARKSONは図面と仕様を変更することがあります。
3. サーボモータ、ドライブ、エンコーダ、油圧ユニットは対象外です。

APCR Series

Large Disc Type - Multi-pallet changer system
円テーブル-マルチパレット自動交換システム

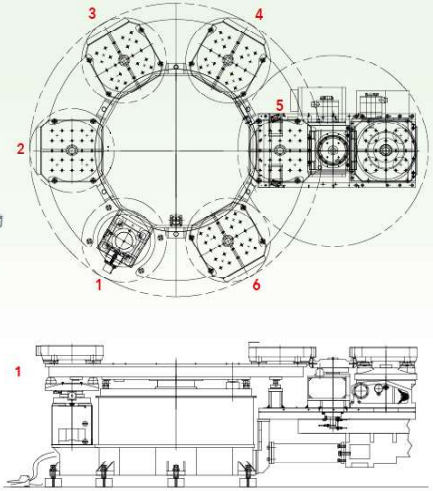

Multifunction
- Able to work with horizontal machine tools, vertical machine tools and various 5-axis machine tools.
- For both materials standby area for machining and storage for completed products.
- Able to be combined with existing machine tools.

Modulation
- Designed for various sites and applications.
- Designed for various machine tools.

Intellectualization
- Warehouse storage management with intelligent chips.
- Indicative function for table storage position.

Efficiency
- Reduce the time for manual replacement of work piece.
- Increase machining efficiency.
- Efficiently utilize spaces in workshop.

多様化
- 横型、立型マシニングセンター、各タイプの五軸作業機械とは配合できる。
- 材料投入準備エリアとも完成品保管エリアともなれる。
- 既存の作業機械と合わせて、運用できる。

モジュール化
- 様々な場所で適用するように設計できる。
- 各式な作業機械に適用するように設計できる。

スマート化
- チップセットで倉庫管理を知能化する。
- テーブルストックロケーション指示機能付き。

効率化
- 人力のワーク交換時間は短縮できる。
- 加工効率は高められる。
- 工場空間を有効的に活用できる。

Unit: mm

Specifications 仕様		Unit	APCR-320 P6SD6	APCR-400 P6SD6	APCR-500 P6SD6	APCR-630 P6SD6
Pallet diameter パレット寸法		mm	320×320	400×400	500×500	630×630
Exchange way 交換方式			Lift and rotation 昇降回転交換			
Rotation axis 回転軸	ABS servo motor ABSサーボモータ		FANUC αiF12	FANUC αiF22	FANUC αiF30	FANUC αiF30
	Total reduction ratio 総合減速比		1:360	1:144	1:180	1:800
Lifting mechanism 昇降装置			Hydraulic (50kg/cm²) 油圧 (50kg/cm²)			
Max. work load 許容積載荷重		kg	300	400	500	1200
Pallet exchange time (Big Turntable: one division 60°) (大円テーブルに1等分60度)		sec	(10)	(10)	(10)	(10)

1. Please contact us for more detailed specification.
2. PARKSON owns the rights to modify the drawing and specification.
3. Servo motors, drives, encoders and hydraulic units are excluded.

1. 詳細仕様についてはお問い合わせください。
2. PARKSONは図面と仕様を変更することがあります。
3. サーボモータ、ドライブ、エンコーダ、油圧ユニットは対象外です。

APCR Series

Truss Type - Multi-pallet changer system
懸垂式-マルチパレット自動交換システム

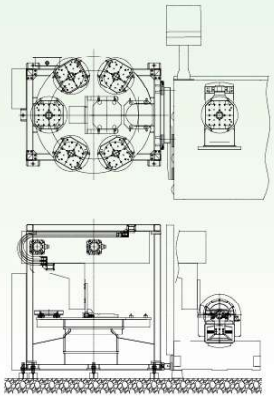

Multifunction
- Able to work with horizontal machine tools, vertical machine tools and various 5-axis machine tools.
- For both materials standby area for machining and storage for completed products.
- Able to be combined with existing machine tools.

Modulation
- Designed for various sites and applications.
- Designed for various machine tools.

Intellectualization
- Warehouse storage management with intelligent chips.
- Indicative function for table storage position.

Efficiency
- Reduce the time for manual replacement of work piece.
- Increase machining efficiency.
- Efficiently utilize spaces in workshop.

多様化
- 横型、立型マシニングセンター、各タイプ配合の五軸機種。
- 材料投入準備エリアとも完成品保管エリアともなれる。
- 既有の作業機械と合わせて、運用できる。

モジュール化
- 様々な場所で適用するように設計できる。
- 各式な作業機械に適用するように設計できる。

スマート化
- チップセットで倉庫管理を知能化する。
- テーブルストックロケーション指示機能付き。

効率化
- 人力のワーク交換時間は短縮できる。
- 加工効率は高められる。
- 工場空間を有効的に活用できる。

Unit: mm

Specifications 仕様		Unit	APCR-350 P6SD6	APCR-500 P6SD6
Pallet diameter パレット寸法		mm	350×350	500×500
Exchange way 交換方式			Lift and rotation 昇降回転交換	
Rotation axis 回転軸	ABS servo motor ABSサーボモータ		FANUC αiF12	FANUC αiF30
	Total reduction ratio 総合減速比		1:360	1:180
Straight axis 直線軸	ABS servo motor ABSサーボモータ		FANUC αiF12	FANUC αiF22
	Total reduction ratio 総合減速比		1:10 318mm/rev (Gear)	1:10 318mm/rev (Gear)
Fork mechanism フォーク装置			Hydraulic (50kg/cm²) 油圧 (50kg/cm²)	
Loading station lifting mechanism 段取りステーション昇降装置			Hydraulic (50kg/cm²) 油圧 (50kg/cm²)	
Max. work load 許容積載荷重		kg	150	300
Pallet exchange time 交換完了時間		sec	(45)	(55)
Can be matched with 5 axis model 配合の五軸機種			PAR-3535BRI	PAR-5050BRI

1. Please contact us for more detailed specification.
2. PARKSON owns the rights to modify the drawing and specification.
3. Servo motors, drives, encoders and hydraulic units are excluded.

1. 詳細仕様についてはお問い合わせください。
2. PARKSONは図面と仕様を変更することがあります。
3. サーボモータ、ドライブ、エンコーダ、油圧ユニットは対象外です。

FMSR Series

Warehouse Type - Multi-pallet changer system
二段式-マルチパレット自動交換システム

Multifunction
- Able to work with horizontal machine tools, vertical machine tools and various 5 axis machine tools.
- For both materials standby area for machining and storage for completed products.
- Able to be combined with existing machine tools.

Modulation
- Designed for various sites and applications.
- Designed for various machine tools.

Intellectualization
- Warehouse storage management with intelligent chips.
- Indicative function for table storage position.

Efficiency
- Reduce the time for manual replacement of work piece.
- Increase machining efficiency.
- Efficiently utilize spaces in workshop.

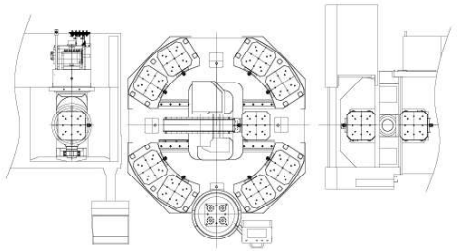

多様化
- 横型、立型マシニングセンター、各タイプ配合の五軸機種。
- 材料投入準備エリアとも完成品保管エリアともなれる。
- 既有の作業機械と合わせて、運用できる。

モジュール化
- 様々な場所で適用するように設計できる。
- 各式な作業機械に適用するように設計できる。

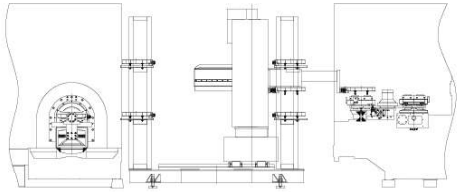

スマート化
- チップセットで倉庫管理を知能化する。
- テーブルストックロケーション指示機能付き。

効率化
- 人力のワーク交換時間は短縮できる。
- 加工効率は高められる。
- 工場空間を有効的に活用できる。

Unit: mm

Specifications 仕様	Unit	FMSR-320P16SD6			FMSR-400P16SD6			FMSR-500P16SD6		
Pallet diameter パレット寸法	mm	320×320			400×400			500×500		
Axis 軸の方向		Rotary 回転軸	Lifting 昇降軸	Transitional 移行軸	Rotary 回転軸	Lifting 昇降軸	Transitional 移行軸	Rotary 回転軸	Lifting 昇降軸	Transitional 移行軸
Transmission way 伝送方式		By servo motor サーボモータ								
Servo motor (FANUC) サーボモータ(FANUC)		αiF12	αiF12	αiF8	αiF12	αiF12	αiF8	αiF22	αiF22	αiF8
Total reduction ratio 総合減速比		1:120	1:30	1:30	1:120	1:30	1:30	1:100	1:30	1:30
Max. workpiece diameter 最大ワーク直径	mm	Ø460			Ø630			Ø800		
Max. work load 許容積載荷重	kg	300			400			500		

1. Please contact us for more detailed specification.
2. PARKSON owns the rights to modify the drawing and specification.
3. Servo motors, drives, encoders and hydraulic units are excluded.

1. 詳細仕様についてはお問い合わせください。
2. PARKSONは図面と仕様を変更することがあります。
3. サーボモータ、ドライブ、エンコーダ、油圧ユニットは対象外です。

FMS Series

Straight Type - Multi-pallet changer system
平行移動式-マルチパレット自動交換システム

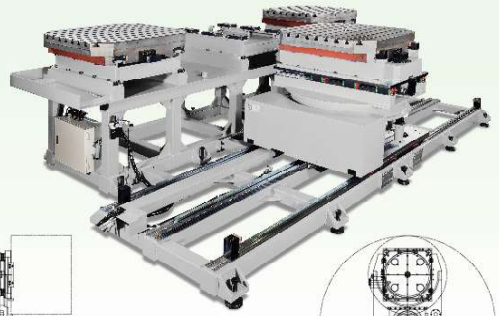

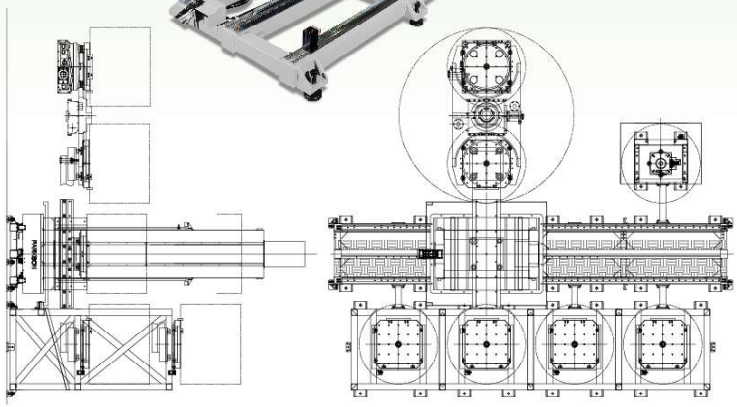

Multifunction
- Able to work with horizontal machine tools, vertical machine tools and various 5-axis machine tools.
- For both materials standby area for machining and storage for completed products.
- Able to be combined with existing machine tools.

Modulation
- Designed for various sites and applications.
- Designed for various machine tools.

Intellectualization
- Warehouse storage management with intelligent chips.
- Indicative function for table storage position.

Efficiency
- Reduce the time for manual replacement of work piece.
- Increase machining efficiency.
- Efficiently utilize spaces in workshop.

多様化
- 横型、立型マシニングセンター、各タイプの五軸作業機械とは配合できる。
- 材料投入準備エリアとも完成品保管エリアともなれる。
- 既存の作業機械と合わせて、運用できる。

モジュール化
- 様々な場所で適用するように設計できる。
- 各式な作業機械に適用するように設計できる。

スマート化
- チップセットで倉庫管理を知能化する。
- テーブルストックロケーション指示機能付き。

効率化
- 人力のワーク交換時間は短縮できる。
- 加工効率は高められる。
- 工場空間を有効的に活用できる。

Unit: mm

Specifications 仕様	Unit	FMS-400			FMS-500			FMS-630			FMS-800		
Pallet diameter パレット寸法	mm	400×400			500×500			630×630			800×800		
Axis 軸の方向		Rotary 回転軸	Transitional 移行軸	Straight 直線軸	Rotary 回転軸	Transitional 移行軸	Straight 直線軸	Rotary 回転軸	Transitional 移行軸	Straight 直線軸	Rotary 回転軸	Transitional 移行軸	Straight 直線軸
Transmission way 伝送方式		By servo motor サーボモータ											
Servo motor (FANUC) サーボモータ(FANUC)		αiF22	αiF12	αiF22	αiF22	αiF12	αiF22	αiF22	αiF12	αiF30	αiF30	αiF12	αiF30
Total reduction ratio 総合減速比		1:30	1:20	1:10	1:30	1:20	1:10	1:30	1:20	1:10	1:30	1:20	1:10
Max. workpiece diameter 最大ワーク直径	mm	Ø630			Ø800			Ø1050			Ø1300		
Max. work load 許容積載荷重	kg	400			500			1200			2000		

1. Please contact us for more detailed specification.
2. PARKSON owns the rights to modify the drawing and specification.
3. Servo motors, drives, encoders and hydraulic units are excluded.

1. 詳細仕様についてはお問い合わせください。
2. PARKSONは図面と仕様を変更することがあります。
3. サーボモータ、ドライブ、エンコーダ、油圧ユニットは対象外です。

CNC Rotary Table
CNC ロータリーテーブル

MNC-130RV4		Unit	
Table diameter テーブル直径		mm	Ø130
Center height in vertical 垂直中心高さ		mm	105
Total reduction ratio 総合減速比			1:45
Max. rotation speed テーブル面最大回転速度	Motor 2000min^{-1}	r.p.m.	44.4
Indexing accuracy 位置決め精度		arc-sec	60
Repeatabilitiy accuracy 繰り返し精度		arc-sec	6
Clamping torque クランプトルク	Pneumatic 空圧 6 kg/cm²	kgf-m	10/1T
	Hydraulic 油圧 35~50 kg/cm²	kgf-m	25
Driving torque 駆動トルク		kgf-m	10/1T
Max. work load 許容積載荷重	Horizontal 水平	kg	70/1T
	Vertical 垂直	kg	35/1T
Allowable work inertia 許容ワークイナーシャ $J=\frac{W \cdot D^2}{8}$		kg-m²	0.14/1T
N.W. 製品重量		kg	130

MNC-513R		Unit	
Table diameter テーブル直径		mm	Ø530
Center height in vertical 垂直中心高さ		mm	335
Total reduction ratio 総合減速比			1:360
Max. rotation speed テーブル最大回転速度	Motor 2000min^{-1}	r.p.m.	8.3
Indexing accuracy 位置決め精度		arc-sec	20
Repeatabilitiy accuracy 繰り返し精度		arc sec	6
Clamping torque クランプトルク	Hydraulic 油圧 35~50 kg/cm²	kgf-m	350
Driving torque 駆動トルク		kgf-m	250
Max. work load 許容積載荷重	Vertical 垂直	kg	500
Allowable work inertia 許容ワークイナーシャ $J=\frac{W \cdot D^2}{8}$		kg-m²	17.55
N.W. 製品重量		kg	350

MNC-1515R		Unit	
Table diameter テーブル直径		mm	1500×1500
Overall height in horizontal 水平テーブル面高さ		mm	600
Center height in vertical 垂直中心高さ		mm	1000
Total reduction ratio 総合減速比			1:720
Max. rotation speed テーブル最大回転速度	Motor 2000min^{-1}	r.p.m.	2.8
Indexing accuracy 位置決め精度		arc-sec	15
Repeatabilitiy accuracy 繰り返し精度		arc-sec	6
Clamping torque クランプトルク	Hydraulic 油圧 35~50 kg/cm²	kgf-m	435
Driving torque 駆動トルク		kgf-m	1000
Max. work load 許容積載荷重	Vertical 垂直	kg	5000
	( ):W/ Tailstock 心押し台付き	kg	(10000)
	Horizontal 水平	kg	10000
N.W. 製品重量		kg	4650

Wind Power Professional Ø3000mm
風力発電部品専用テーブルØ3000mm

MNC-3000R		Unit	
Table diameter テーブル直径		mm	Ø3000
Overall height in horizontal 水平テーブル面高さ		mm	650
Total reduction ratio 総合減速比			1:720
Max. rotation speed テーブル最大回転速度	Motor 2000min^{-1}	r.p.m.	1.38
Min. increment 最小設定単位		deg.	0.001
Indexing accuracy 位置決め精度		arc-sec	20
Repeatabilitiy accuracy 繰り返し精度		arc-sec	10
Braking ブレーキ式			Hydraulic 油圧
Brake mechanism ブレーキ装置	Six hydraulic cylinders brake synchronously 六つの油圧シリンダーで同時に止める		
Max. work load 許容積載荷重		kg	20000

CNC Rotary Table
CNC ロータリーテーブル

HMC-1000CZTE	Unit	
Table diameter テーブル寸法	mm	Ø1000
Overall height in horizontal 水平テーブル面高さ	mm	400
Servo motor max. rotation speed サーボモータ最大回転速度	r.p.m.	3000
Total reduction ratio 総合減速比		1:360
Max. rotation speed テーブル最大回転速	r.p.m.	8.3
Indexing accuracy 位置決め精度	arc-sec	20
Repeatability accuracy 繰り返し精度	arc-sec	6
Clamping torque クランプトルク	kgf-m	1350
Hydraulic pressure 油圧力	kg/cm²	35
Permissible cutting force 許容切削力	kgf-m	1100
Max. load (Put horizontally) 最大積載重量(水平放置)	kg	5000
N.W. 製品重量	kg	1800

HMCD-1500KY	Unit	
Table diameter テーブル直径	mm	Ø1500
Overall height in horizontal 水平テーブル面高さ	mm	450
Max. rotation rated テーブル最大回転速	r.p.m.	80
Indexing accuracy 位置決め精度	arc-sec	10
Repeatability accuracy 繰り返し精度	arc-sec	6
Clamping torque クランプトルク	kgf-m	1021
Hydraulic pressure 油圧力	kg/cm²	50
Permissible cutting force (Pallet is clamped) 許容切削力(テーブルはクランプ状態で)	kgf-m	756
Max. load (Put horizontally) 最大積載重量(水平放置)	kg	3000
N.W. 製品重量	kg	3455

HMC-1600	Unit	
Table diameter テーブル寸法	mm	Ø1600
Overall height in horizontal 水平テーブル面高さ	mm	700
Servo motor max. rotation speed サーボモータ最大回転速度	r.p.m.	1000
Total reduction ratio 総合減速比		1:360
Max. rotation ratio テーブル最大回転速	r.p.m.	2.8
Indexing accuracy 位置決め精度	arc-sec	20
Repeatability accuracy 繰り返し精度	arc-sec	6
Clamping torque クランプトルク	kgf-m	1150
Hydraulic pressure 油圧力	kg/cm²	35
Permissible cutting force 許容切削力	kgf-m	865
Max. load (Put horizontally) 最大積載重量(水平放置)	kg	7000
N.W. 製品重量	kg	5450

HMCD-1650		Unit	
Table diameter テーブル直径		mm	Ø1650
Overall height in horizontal 水平テーブル面高さ		mm	400
Max. Rotation rated 最大回転率	Load capacity: under 2t 積載量:2トン以下	r.p.m.	200
	Load capacity: 2t-6t 積載量:2トン~6トン"	r.p.m.	6
Indexing accuracy 位置決め精度		arc-sec	20
Repeatability accuracy 繰り返し精度		arc-sec	6
Clamping torque クランプトルク		kgf-m	720
Hydraulic pressure 油圧力		kg/cm²	35
Permissible cutting force 許容切削力		kgf-m	576
Max. load (Put horizontally) 最大積載重量(水平放置)		kg	2t / 6t
N.W. 製品重量		kg	4200

CNC Rotary Table
CNC ロータリーテーブル

HMG3-3000	Unit	
Table diameter テーブル寸法	mm	Ø2980
Overall height in horizontal 水平テーブル面高さ	mm	826
Servo motor max. rotation speed サーボモータ最大回転速度	r.p.m.	2000
Total reduction ratio 総合減速比		1:720
Max. rotation ratio テーブル最大回転速	r.p.m.	2.8
Min. indexing unit 最小設定単位	degree	45
Indexing accuracy 位置決め精度	arc-sec	10
Repeatability accuracy 繰り返し精度	arc-sec	6
Clamping torque クランプトルク	kgf-m	6000
Hydraulic pressure 油圧力	kg/cm²	50
Permissible cutting force 許容切削力	kgf-m	4200
Max. load (Put horizontally) 最大積載重量(水平放置)	kg	8000
N.W. 製品重量	kg	16590

HMC-630KCIT	Unit	
Table diameter テーブル寸法	mm	Ø630
Overall height in horizontal 水平テーブル面高さ	mm	545
Servo motor max. rotation speed サーボモータ最大回転速度	r.p.m.	2000
Total reduction ratio 総合減速比		1:90
Max. rotation ratio テーブル最大回転速	r.p.m.	22.2
Indexing accuracy 位置決め精度	arc-sec	15
Repeatability accuracy 繰り返し精度	arc-sec	4
Clamping torque クランプトルク	kgf-m	335
Hydraulic pressure 油圧力	kg/cm²	35
Permissible cutting force 許容切削力	kgf-m	250
Max. load (Put horizontally) 最大積載重量(水平放置)	kg	700
N.W. 製品重量	kg	560

HMC-630KCIT	Unit	
Table diameter テーブル寸法	mm	Ø740
Overall height in horizontal 水平テーブル面高さ	mm	340
Servo motor max. rotation speed サーボモータ最大回転速度	r.p.m.	2000
Total reduction ratio 総合減速比		1:72
Max. rotation ratio テーブル最大回転速	r.p.m.	27.8
Indexing accuracy 位置決め精度	arc-sec	15
Repeatability accuracy 繰り返し精度	arc-sec	6
Clamping torque クランプトルク	kgf-m	680
Hydraulic pressure 油圧力	kg/cm²	35
Permissible cutting force 許容切削力	kgf-m	380
Max. load (Put horizontally) 最大積載重量(水平放置)	kg	1200
N.W. 製品重量	kg	1070

CNC Rotary Table
CNC ロータリーテーブル

HMD-2530W	Unit	
Table diameter パレット寸法	mm	2500×3000
Overall height in horizontal 水平テーブル面高さ	mm	1150
Servo motor max. rotation speed サーボモータ最大回転速度	r.p.m.	1440
Total reduction ratio 総合減速比		1:1440
Max. rotation ratio テーブル面最大回転速度	r.p.m.	1
Indexing accuracy (Installing encoder) 位置決め精度(光学式エンコーダー取付)	arc-sec	10
Repeatability accuracy (Locating pin at four 90 °angles) 繰り返し精度(四つの90度の角に位置決めピン付き)	arc-sec	6
Clamping torque クランプトルク	kgf-m	4030
Hydraulic pressure 油圧力	kg/cm²	35
Permissible cutting force 許容切削力	kgf-m	3027
Linear stroke 直線ストローク	mm	2000
Travelling speed, linear axis 直線スピード	m/min	6
Max. load (Put horizontally) 最大積載重量(水平放置)	kg	40000
N.W. 製品重量	kg	28000

FMH-320ZP2	Unit	
Pallet diameter パレット寸法	mm	320×320
Spindle hole diameter スピンドル穴径	mm	Ø55H7
Overall height in horizontal 水平テーブル面高さ	mm	360
Total reduction ratio 総合減速比		1:180
Max. rotation speed テーブル面最大回転速度 Motor 2000 min-1	r.p.m.	11.1
Min. increment 最小設定単位	deg.	0.001
Indexing accuracy 位置決め精度	arc-sec	15
Repeatability accuracy 繰り返し精度	arc-sec	6
Clamping torque クランプトルク	kgf-m	110
Hydraulic pressure 油圧力	kg/cm²	35
Permissible cutting force 許容切削力	kgf-m	70
Max. load (Put horizontally) 最大積載重量(水平放置)	kg	300
N.W. 製品重量	kg	215

APC-320G	Unit	
Pallet diameter パレット寸法	mm	320×320
Transmission way 伝送方式	By hydraulic rack drive 油圧ラック駆動	
Exchange way 交換方式	Reciprocating action (Angle 180) 180°往復	
Exchange time 交換時間	sec	10~12
Ascending and descending drive (Hydraulic) 昇降駆動(油圧)	kg/cm²	50
Lifting stroke 昇降ストローク	mm	45
Bilateral of work max. weight error 許容両方積載最大重量差	kg	250
Max. work load 許容積載荷重	kg	300×2=600
Weight of rotary exchange mechanism (Including loading station) 回転交換装置重量(段取りステーション含み)	kg	195
Weight of 2 pallets テーブル重量	kg	48.5×2=97

CNC Rotary Table
CNC ロータリーテーブル

APC-502S	Unit	
Pallet diameter パレット寸法	mm	500×500
Transmission way 伝送方式	By servo motor drive サーボモータ駆動	
Exchange way 交換方式	Reciprocating action (Angle 180) 180°往復	
Total reduction ratio 総合減速比		1:120
Exchange time 交換時間	sec	12
Ascending and descending drive(Hydraulic) 昇降駆動(油圧)	kg/cm²	70
Lifting stroke 昇降ストローク	mm	60
Bilateral of work max. weight error 許容両方積載最大重量差	kg	400
Max. work load 許容積載荷重	kg	500×2=1000
Weight of rotary exchange mechanism 回転交換装置重量	kg	320
Weight of 2 pallets パレット重量	kg	120×2=240
Weight of loading station 段取りステーション重量	kg	65

FMHG-631YP2	Unit	
Pallet diameter パレット寸法	mm	630×630
Spindle hole diameter スピンドル穴径	mm	Ø30H7
Overall height in horizontal 水平テーブル面高さ	mm	490
Total reduction ratio 総合減速比		1:120
Max. rotation speed テーブル最大回転速度 Motor 2000 min-1	r.p.m.	16.7
Min. increment 最小設定単位	deg.	1
Indexing accuracy 位置決め精度	arc-sec	10
Repeatability accuracy 繰り返し精度	arc-sec	2
Clamping torque クランプトルク	kgf-m	860
Hydraulic pressure 油圧力	kg/cm²	50
Permissible cutting force 許容切削力	kgf-m	650
Max. load (Put horizontally) 最大積載重量(水平放置)	kg	1200
N.W. 製品重量	kg	950

APC-630JS	Unit	
Pallet diameter パレット寸法	mm	630×630
Transmission way 伝送方式	By servo motor drive サーボモータ駆動	
Exchange way 交換方式	Reciprocating action (180) 180°往復	
Total reduction ratio 総合減速比		1:144
Exchange time 交換時間	sec	14
Ascending and descending drive(Hydraulic) 昇降駆動(油圧)	kg/cm²	50
Lifting stroke 昇降ストローク	mm	118
Bilateral of work max. weight error 許容両方ワークの最大重量差	kg	1000
Max. work load 許容積載荷重	kg	1200×2=2400
Weight of rotary exchange mechanism 回転交換装置重量	kg	405
Weight of 2 pallets テーブル重量	kg	240×2=480
Weight of loading station 段取りステーション重量	kg	134

APC-C51	Unit		
Pallet diameter パレット寸法	mm	1000×600	800×500
Transmission way 伝送方式	Cam driven (With hypoid gear motor) カム駆動(減速機モータ付き)		
Clamping way クランプ方式	3-piece coupling gear 3ピースカップリング		
Hypoid gear motor 減速装置	Tsubaki	TSU-HMTA075-45H80	
Motor rotation モータ回転速度	min	1500	2000
Rotating angle 回転角度		180°	
Indexing accuracy 位置決め精度	arc-sec	10	
Exchange time 交換時間	sec	3.2	2.4
Max. load (Put horizontally) 最大積載重量(水平放置)	kg	200×2=400	
N.W. 製品重量	kg	307	307

CNC Rotary Table
CNC ロータリーテーブル

DMTRT-220L(4H08)		Unit		
Overall height in horizontal 水平テーブル面高さ		mm	474	
Overall length 全長		mm	782	
Center height in vertical 垂直中心高さ		mm	258	
Axis 軸の方向			Rotating 回転軸	Tilting 傾斜軸
Total reduction ratio 総合減速比			1:90	1:120
Max. rotation speed テーブル最大回転速度 Motor 2000min-1		r.p.m.	22.2	16.7
Indexing accuracy 位置決め精度		arc-sec	20	60
Repeatability accuracy 繰り返し精度		arc-sec	6	8
Clamping torque クランプトルク	Pneumatic 空圧 6 kg/cm²	kgf-m	30	26
	Hydraulic 油圧 35~50 kg/cm²	kgf-m	90	152
Driving torque 駆動トルク		kgf-m	25	
Max. work load 許容積載荷重	Horizontal 水平 (0°~45°)	kg	90	
	Vertical 垂直 (45°~90°)	kg	55	
N.W. 製品重量		kg	300	

DMTRT-251KLV2		Unit		
Table diameter テーブル直径		mm	Ø250	
Overall height in horizontal 水平テーブル面高さ		mm	461	
Overall length 全長		mm	1105	
Center height in vertical 垂直中心高さ		mm	291	
Overall height in horizontal 水平テーブル面高さ		mm	341	
Axis 軸の方向			Rotating 回転軸	Tilting 傾斜軸
Total reduction ratio 総合減速比			1:90	1:120
Max. rotation speed テーブル最大回転速度 Motor 2000min-1		r.p.m.	22.2	16.7
Indexing accuracy 位置決め精度		arc-sec	20	60
Repeatability accuracy 繰り返し精度		arc-sec	6	8
Clamping torque クランプトルク	Pneumatic 空圧 6 kg/cm²	kgf-m	14	52
	Hydraulic 油圧 35~50 kg/cm²	kgf-m	82	152
Driving torque 駆動トルク		kgf-m	25	
Max. work load 許容積載荷重	Horizontal 水平(0°~45°)	kg	45x2=90	
	Vertical 垂直(45°~90°)	kg	27.5x2=55	
N.W. 製品重量		kg	500	

DMTRT-2525V2H6		Unit		
Table diameter テーブル直径		mm	250×250	
Overall height in horizontal 水平テーブル面高さ		mm	524	
Overall length 全長		mm	1544	
Center height in vertical 垂直中心高さ		mm	335	
Overall height in horizontal 水平テーブル面高さ		mm	385	
Axis 軸の方向			Rotating 回転軸	Tilting 傾斜軸
Total reduction ratio 総合減速比			1:90	1:150
Max. rotation speed テーブル最大回転速度 Motor 2000min-1		r.p.m.	22.2	13.3
Indexing accuracy 位置決め精度		arc-sec	40	60
Repeatability accuracy 繰り返し精度		arc-sec	6	8
Clamping torque クランプトルク	Pneumatic 空圧 6 kg/cm²	kgf-m	14	52
	Hydraulic 油圧 35 -50 kg/cm²	kgf m	82	152
Driving torque 駆動トルク		kgf-m	25	
Max. work load 許容積載荷重	Horizontal 水平(0°~45°)	kg	45×2=90	
	Vertical 垂直(45°~90°)	kg	27.5×2=55	
N.W. 製品重量		kg	806	

CNC Rotary Table
CNC ロータリーテーブル

SHVD-55I	Unit	
Max. Rotation rated 300V / 600V テーブル最大回転速	r.p.m.	100 / 200
Tilting angle range 傾斜角度範囲	degree	0~180°
Indexing accuracy 位置決め精度	arc-sec	10
Repeatabilitiy accuracy 繰り返し精度	arc-sec	6
Clamping torque (Clamping in normal status, unclamping with hydrulic) クランプトルク(通常ロック状態、油圧リリース)	Nm	90
Brake unclamping hydraulic pressure ブレーキリリース油圧力	kg/cm²	60
Max. load (Put horizontally) 最大積載重量(水平放置)	kg	400
N.W. 製品重量	kg	270

SGD2-65	Unit		
Axis 軸の方向		A axis A軸	C axis C軸
Overall height 全高	mm	633	–
Center height in vertical 垂直中心高さ	mm	503	–
Max. rotation speed (Water cooling) 最大回転速度(水冷式)	r.p.m.	500	120
Indexing accuracy (Follow encoder accuracy) 位置決め精度(光学式エンコーダーによる)	arc-sec	4	4
Repeatability accuracy 繰り返し精度	arc-sec	4	4
Clamping torque クランプトルク	kgf-m	15	–
Max. work load 許容積載荷重	kg	15	Put vertically 600(水平放置)
N.W. 製品重量	kg	103	498+113 Connection Base

HMG3-400CZH4 (BT-50/HSK-100A)	Unit	
Overall height in horizontal 水平テーブル面高さ	mm	335
Servo motor max. rotation speed サーボモータ最大回転速度	r.p.m.	2000
Total reduction ratio 総合減速比		1:120
Max. rotation ratio テーブル最大回速度	r.p.m.	16.7
Indexing accuracy 位置決め精度	arc-sec	10
Repeatability accuracy 繰り返し精度	arc-sec	2
Clamping torque クランプトルク	kgf-m	1600
Hydraulic pressure 油圧力	kg/cm²	50
Permissible cutting force 許容切削力	kgf-m	1200
Max. load (Put horizontally) 最大積載重量(水平放置)	kg	500
N.W. 製品重量	kg	340